GUIDE D'UTILISATION

FREESTYLE SPAS

INSTRUCTIONS IMPORTANTES DE SÉCURITÉ

LIRE ET SUIVRE TOUTES LES INSTRUCTIONS
CONSERVEZ CES INSTRUCTIONS





OMF-FREESTYLE-18E

INDEX

TABLE DES MATIÈRES

TABLEAU DES CONFIGURATIONS 3
FÉLICITATIONS POUR VOTRE NOUVEAU SPA 3
DONNÉES PERSONNELLES À NOTER VOTRE SPA 6
CONSIGNES DE SÉCURITÉ IMPORTANTES 7
INSTRUCTIONS D'INSTALLATION 10
CONNECTIONS ÉLECTRIQUES INFORMATIONS GÉNÉRALES 12
MODÈLES EUROPÉENS (50HZ) 13
TYPIQUE DISJONCTEURS DIFFÉRENTIELS (RCD) 14
BRANCHEMENT ET ALIMENTATION 230 VOLT 14
CONVERSION DE MONOPHASÉ AU TRIPHASÉ 16
CE QU'IL Y A DANS VOTRE SPA 17
CE QU'IL Y A SOUS VOTRE SPA (L'ÉQUIPMENT) 20
MISE EN MARCHE 21
GUIDE D'UTILISATEUR DU TP600 AVEC MENU SIMPLIFIÉES 24
GUIDE D'UTILISATEUR DU TP600 AVEC MENU STANDARD 37
OPÉRATIONS DU SYSTÈME MP3/BLUETOOTH 62
RETIREMENT & REMPLACEMENT DE VOTRE FILTRE 63
ENTRETIEN 64
SYSTÈME DE FILTRATION 66
VIDANGE ET FERMETURE DE VOTRE SPA 67
HIVERNISATION DU SPA 68
DÉPANNAGE DU SPA 70
GUIDE POUR LE TRAITEMENT DE L'EAU DU SPA 78

TABLEAU DES CONFIGURATIONS

SÉRIE	MODÈLE	STRUCTURE/BASE	FILTRE	GUIDE D'UTILISATEUR
Freestyle	201LE	Polysteel/Tray	Teleweir	TP600 Simplifié
	202LE	Polysteel/Tray	Teleweir	TP600 Simplifié
	203LX	Polysteel/Tray	XL	TP600 Simplifié
	204LX	Polysteel/Tray	XL	TP600 Simplifié
	205LX	Polysteel/Tray	XL	TP600 Simplifié
	525LXT	Polysteel/Tray	XL	TP600 Simplifié
	535LXT	Polysteel/Tray	XL	TP600 Simplifié

Remarque : Le menu par défaut d'usine pour les pas en utilisant le clavier TP600 celui simplifié. Toutefois, plusieurs autres paramètres peuvent être accessibles dans le menu standard. Un changement de configuration du contrôleur de spa est nécessaire pour accéder au menu standard.

Demandez à votre détaillant pour plus d'information sur un changement de configuration.

Lorsqu'un spa fonctionne avec une pompe circulatrice ou l'option Microsilk, le clavier fonctionne automatiquement avec le menu standard.

FÉLICITATIONS POUR VOTRE NOUVEAU SPA

Nous avons tenté de compiler un manuel complet et facile à comprendre sur votre spa et son entretien. La production de ce produit de qualité supérieure que vous avez acheté a demandé des années de recherche et de développement. Votre spa est fabriqué de matériaux de la plus haute qualité et de la technologie la plus avancée disponible actuellement. Une fierté et une attention méticuleuse aux détails ont été apportées au spa que vous avez choisi. Avec un entretien adéquat, votre spa vous fournira des années de confort et de plaisir.

Veuillez prendre quelques minutes maintenant pour lire les instructions au complet avant d'installer votre spa. Ce Guide d'utilisation vous aidera à comprendre votre spa, afin que vous puissiez profiter au maximum de votre investissement. N'hésitez pas à contacter votre dépositaire agréé concernant l'entretien et pour obtenir des conseils. Un personnel avisé et amical se fera un plaisir de répondre à vos questions.

Nous espérons que vous aurez autant de plaisir et de satisfaction avec votre spa que nous en avons eu à le fabriquer pour vous.

Merci d'avoir choisi Leisure Manufacturing Inc.

SIGNE DE SÉCURITÉ

NOTE IMPORTANTE: SIGNE SÉCURITÉ

Ce symbole doit être installé en permanence dans un endroit qui est visible par tous les utilisateurs du spa. Il incombe au propriétaire du spa de rappeler à tous les utilisateurs les aspects de sécurité du spa, particulièrement les utilisateurs occasionnels, qui peuvent ne pas être au courant des diverses questions de sécurité.

Pour obtenir des copies additionnelles ou de remplacement du signe de sécurité, contactez votre détaillant



ATTENTION: PROPRIÉTAIRE DU SPA

Dans les alentours immédiats du spa, les informations suivantes doivent être disponibles :

1) L'adresse du spa

2) L'endroit où se trouve le téléphone le plus prêt avec les numéros d'urgence.

3) Le poste de police, les pompiers, et l'urgence la plus prêt.

CONDITIONS DE GARANTIE ET OBLIGATIONS DU CONSOMMATEUR

À titre de nouveau propriétaire d'un spa, vous avez des obligations particulières par rapport à l'installation et l'utilisation sécuritaire de ce spa. Tout manquement à ces obligations peut entraïner une perte de la couverture de garantie en plus de blessures corporelles à ceux et celles qui utilisent ce spa.

Sur réception de votre spa, inspectez-le immédiatement au cas où il serait endommagé. Si c'est la première fois que vous êtes mis au courant, votre spa n'a peut-être pas été livré dans lÕemballage original du fabricant. Si c'est le cas, veuillez prendre le temps d'inspecter votre spa et de signaler tout endommagement à votre dépositaire.

1) Installez votre spa, physiquement et électriquement, conformément aux codes de sécurité locaux.
2) Laissez un accès adéquat sur tous les côtés du spa. Toute enceinte fabriquée sur demande, soit au-dessus, soit au-dessous d'un patio, doit pouvoir être retirée facilement.
3) Laissez suffisamment d'espace de travail autour du spa, spécialement du côté où se trouve l'équipement du spa.
4) Vérifiez régulièrement le fonctionnement du spa, en ce qui concerne la filtration, le fonctionnement de la pompe à jets et le système de chauffage.
5) Rapportez toute préoccupation à votre dépositaire. Tout problème pouvant survenir vers la fin d'une garantie particulière devrait être documenté et signalé au dépositaire.
6) Maintenez l'équilibre chimique de l'eau et nettoyez/remplacez la(les) cartouche(s) de filtration du système conformément aux directives de votre dépositaire et/ou de Leisure Manufacturing Inc.
7) Vidangez et remplissez le spa régulièrement selon les directives du dépositaire et/ou de Leisure Manufacturing Inc.
8) Hivérisez et remisez le spa ainsi que ses éléments conformément aux présentes instructions.
9) Prenez soin et entretenez le cabinet du spa, le couvercle rigide et la surface en acrylique tel que mentionné dans les présentes instructions.
10) Demandez à votre dépositaire d'enregistrer le numéro de série du spa sur votre acte de vente ou facture.
11) Fournissez une copie de votre acte de vente ou facture à votre dépositaire ou à Leisure Manufacturing Inc. sur demande.

DONNÉES PERSONELLES À NOTER VOTRE SPA

Avant de procéder à l'installation de votre nouveau spa, veuillez prendre quelques minutes pour noter les détails de votre spa. Ces renseignements seront indispensables plus tard si vous avez des questions à poser à votre dépositaire ou pour soumettre une réclamation au titre de la garantie.

Année-modèle	
Nom/numéro du modèle	
Numéro de série du spa	
Taille- pompe(s) à jets (HP, SPL, Watts etc.)	
Puissance du chauffe-eau (kW)	
Cartouche de filtration (#modèle/dimension)	
Contrôles	
No. de modèle du Spa Pack/codes d'option	
No. de série du Spa Pack	
Nom du dépositaire	
Date d'achat	

Nous vous recommandons fortement de joindre votre acte de vente ou facture au présent guide, après avoir terminé l'installation. Gardez-le dans un endroit sûr pour consultation ultérieure. Vous voudrez peut-être aussi y joindre toutes les notes que vous pourriez avoir prises à propos de la livraison, la démonstration de mise en marche par le dépositaire ou toute autre note qui pourrait s'avérer utile à l'avenir.

CONSIGNES DE SÉCURITÉ IMPORTANTES

AVERTISSEMENTS

DANGER: Noyade accidentelle. Une attention extrême doit être portée pour empêcher l'accès non autorisé par des enfants. Pour éviter des accidents, s'assurer que les enfants ne peuvent employer le spa à moins qu'ils soient dirigés à tout moment.

DANGER: Risque de dommages. Les systèmes d'aspiration dans cette station thermale sont faits pour assurer l'écoulement de l'eau créé par la pompe. S'il est nécessaire de remplacer les garnitures d'aspiration ou la pompe, s'assurer que les débits sont compatibles.

Ne jamais actionner le spa si les garnitures d'aspiration sont cassées ou disparus. Ne jamais remplacer un ajustage de précision d'aspiration par un autre avec un débit moins élevé que l'original.

DANGER: Risque de décharge électrique. Installer à une distance d'au moins 5 pieds (1.5m) de toute surface en métal. Comme alternative, un spa peut être installé à moins de 5 pieds d'une surface en métal si cette dernière est reliée par un conducteur de cuivre A.W.G. minimum 8 au connecteur fournit à cette fin sur le coffret.

DANGER: Risque de décharge électrique. Ne permettre aucun appareil électrique, tel qu'une lumière, un téléphone, une radio, ou une télévision, à moins de 5 pieds (1.5m) du spa.

AVERTISSEMENT: pour réduire le risque de dommages:

a) L'eau dans le spa ne devrait jamais dépasser 40C (104F). Des températures de l'eau entre 38C (100F) et 40C sont considérées sûres pour un adulte en bonne santé. Des températures de l'eau inférieure sont recommandées pour les enfants de plus bas âges et quand l'utilisation du spa dépasse 10 minutes.

b) Puisque les températures de l'eau excessives peuvent potentiellement endommager un fœtus pendant les premiers mois de la grossesse, les femmes enceintes devraient limiter les températures de l'eau à 38C (100F).

c) Avant d'entrer dans le spa, l'utilisateur devrait mesurer la température de l'eau dans le cas d'une mauvaise lecture du contrôleur.

d) L'utilisation de l'alcool, des drogues, ou du médicament avant ou pendant l'utilisation du spa peut mener à l'inconscience avec possibilité de noyade.

e) Les personnes obèses, les personnes avec des antécédents cardiaque, basse ou hypertension, problèmes de circulation, diabète devraient consulter un médecin avant d'utiliser le spa.

f) Les personnes utilisant des médicaments devraient consulter un médecin avant d'utiliser un spa puisque certain peuvent causer de la somnolence tandis que d'autres peuvent affecter la fréquence cardiaque, la tension artérielle, et la circulation.

MISE EN GARDE:

Maintenez la composition chimique de l'eau conformément aux instructions du manufacturier.

LISEZ ET SUIVEZ TOUTES LES INSTRUCTIONS

Lorsque vous utilisez cet équipement, des mesures fondamentales de sécurité devraient toujours être suivies. Incluant les suivantes:

a) Une borne de couleur verte ou une borne marquée «G», «GR», «Ground», «Grounding» ou le symbole international de mise à la terre est situé à l'intérieur de la boîte de jonction ou du compartiment d'alimentation. Pour réduire les risques d'électrocution, cette borne doit être raccordée au circuit de mise à la terre fourni dans le panneau de service d'alimentation électrique avec un fil de cuivre continu dont la dimension est équivalente à celle des conducteurs du circuit alimentant cet équipement.

b) Au moins deux bornes marquées «BONDING LUGS» sont fournies sur la surface externe de la boîte de jonction ou compartiment d'alimentation. Pour réduire les risques d'électrocution, branchez la borne commune de la grille de connexion près du spa ou de la cuve thermale à ces bornes avec un fil de cuivre isolé ou non, égal ou supérieur au calibre No 6 AWG.

c) Tous les éléments métalliques installés sur place tels que les rampes, échelles d'accès, drains et autre équipement semblable situé à moins de 3 m (10 pi) du spa ou de la cuve thermale doivent être reliés à la barre omnibus de l'équipement avec des conducteurs en cuivre de calibre égal ou supérieur au No 6 AWG.

Ne branchez PAS votre spa à une rallonge électrique.

CONSERVEZ CES INSTRUCTIONS

CONSIGNES DE SÉCURITÉ IMPORTANTES

Hyperthermie

Une immersion prolongée dans l'eau chaude peut provoquer l'hyperthermie. L'hyperthermie survient lorsque la température intérieure du corps atteint un niveau de plusieurs degrés supérieur à la température normale du corps de 98° F (37° C). Les symptômes de l'hyperthermie incluent l'étourdissement, la léthargie, et une augmentation de la température interne du corps.

Les effets de l'hyperthermie incluent:

- Une réduction de la capacité de percevoir un danger;
- L'incapacité de sentir la chaleur;
- L'incapacité de constater le besoin de sortir du spa;
- L'incapacité physique à sortir du spa;
- Endommagement du fŮtus chez les femmes enceintes;
- L'évanouissement et le risque de noyade.



MISE EN GARDE:

L'usage d'alcool, de drogues ou de médicaments peut accroître considérablement le risque d'hyperthermie fœtale dans le spa.

CONSIGNES DE SÉCURITÉ IMPORTANTES POUR LES SPAS AVEC CHAÎNE AUDIO

ATTENTION: Risque de choc électrique. Ne laissez pas la porte de compartiment ouverte.

ATTENTION: Risque de choc électrique. N'utilisez que des composantes de remplacement identiques.

Ne pas actionner les commandes audio/vidéo de l'intérieur du spa.

AVERTISSEMENT: Prévenez les dangers d'électrocution. Ne raccordez aucune composante auxiliaire (par exemple câble, haut-parleur additionnel, casque d'écoute, composante audio/vidéo additionnelle, etc.) au système.

Ces unités ne sont pas pourvues d'une antenne extérieure. Si une antenne est ajoutée, elle devrait être installée conformément à l'article 810 du Code national de l'électricité, ANSI/NFPA 70.

Ne tentez pas de réparer vous-même ce produit car l'ouverture ou l'enlever les couvercles peut vous exposer à des tensions dangereuses ou à d'autres risques de blessures. Confiez la réparation à des gens qualifiés.

Si les raccords d'alimentation ou le(s) cordon(s) d'alimentation sont endommagés; si de l'eau s'infiltre dans le compartiment audio/vidéo ou dans tout autre compartiment à matériel; si les écrans ou dispositifs de protection manifestent des signes de détérioration; ou si vous remarquez d'autres signes d'endommagement potentiel de l'unité; arrêtez l'unité et confiez la réparation à un personnel de service qualifié.

Cette unité devrait faire l'objet d'entretien périodique (par exemple à tous les 3 mois) pour s'assurer qu'elle fonctionne adéquatement.

INSTRUCTIONS D'INSTALLATION

N'oubliez pas que votre nouveau spa est un appareil électrique et un système de plomberie puissant. Vous avez la responsabilité d'installer votre spa correctement et en toute sécurité et ce, pour vous, votre famille et vos amis. Avant de tenter de brancher ou d'utiliser votre spa, SVP lire les instructions suivantes:

ATTENTION:



Ce spa est destiné à un usage extérieur, cependant il peut être installé à l'intérieur lorsque des précautions sont prises pour s'assurer que le spa est installé et situé de telle sorte que l'eau provenant d'une potentielle fuite ou sous forme d'humidité puisse s'écouler ou être dissipée sans dommage.

L'EMPLACEMENT DE VOTRE SPA – POINTS À CONSIDÉRER

Votre spa est complètement autonome. Par conséquent, vous pouvez le placer à peu près n'importe où... sur un patio, sur une terrasse, dans un sous-sol ou une véranda. Votre spa est livré avec une tuyauterie complètement installée et testée en usine. Ne jamais soulever et transporter le spa par sa tuyauterie. Ceci pourrait causer des dommages non couverts par la garantie.

Vous devriez considérer les points suivants dans le choix de l'emplacement potentiel du spa afin de maximiser le plaisir qu'il vous procurera.

Pour éviter les risques de blessure corporelle ou l'endommagement de votre spa, nous vous recommandons d'avoir 4 ou 5 personnes disponibles pour vous aider à déplacer votre spa à l'emplacement prévu. Utilisez un plateau roulant et/ou des sangles pour distribuer le poids du spa uniformément. Ne jamais soulever ou transporter le spa par sa tuyauterie.

CHOIX D'EMPLACEMENT

Codes de sécurité locaux	Les codes de la construction, des bâtiments et dÕélectricité locaux peuvent avoir un effet sur votre installation.
Accès à l'emplacement pour fins de livraison	Les barrières, saillies, clôtures, compteurs de gaz, climatiseurs peuvent devenir des obstructions. Vous devrez peut-être accéder à l'emplacement par la cour d'un voisin, ou utiliser une grue.
Végétation sur l'emplacement du spa	Les arbres, arbustes, fleurs, etc. peuvent augmenter l'entretien du spa.
Emplacement du spa relativement aux bâtiments	L'emplacement pourrait augmenter l'entretien de votre spa (déneigement du couvercle) et augmenter les coūts de fonctionnement.
Clôtures, bordures d'arbres	Plus d'intimité durant l'utilisation et sert de coupe-vent mais peut aussi augmenter l'entretien.
Sortie du spa	Une surface qui est glissante à l'état humide pourrait être dangereuse pour les baigneurs à l'entrée et la sortie du spa.
Direction du spa	La vue en relaxant dans une chaise longue et la facilité d'accès pour procéder à l'entretien.
Tuyaux de descente des gouttières et drainage naturel du terrain	Ceux-ci peuvent inonder l'emplacement du spa, endommager le spa ou créer un risque d'accident pour les baigneurs.
Emplacement de la source d'eau externe et du drain	Vous aurez besoin d'un endroit sécuritaire où vous pourrez vidanger le spa et d'un moyen de le remplir facilement.
Accessoires facultatifs	Ceux-ci peuvent occuper un espace additionnel que vous devrez prévoir (enlèvement / rangement du couvercle).

SUPPORT POUR LE SPA

Quel que soit le support utilisé, il doit être :

a) Une surface continue au niveau du sol capable de supporter 80 lb-pi2, et qui ne sera pas compromise par les changements de la nappe phréatique ou des eaux de surface à cet endroit.
b) Supporter le poids du spa, de l'eau et des baigneurs qui ne sont pas supportés par la lèvre du spa.
c) Complètement en contact avec le fond du spa.

BASE D'APPUI ACCEPTABLES POUR LE SPA

Plate-forme cimentée	De 4" à 6" d'épaisseur avec provision pour écoulement
Dalles de patio, de pavage, etc.	Égalisées avec une préparation adéquate du sol
Plancher en bois	Incluant des montants d'appui central dans le béton et des solives espacées de 12" de centre en centre.
Plate-forme en plastique technique	Selon les directives du fabricant de la plate-forme.

Les bases de support inacceptables incluent le gravier concassé, la poussière de pierre, le sol dénudé, les plates-formes construites directement sur le sol. **Tout endommagement causé par l'installation inadéquate du spa annulerait la garantie de l'usine.**

Ne placez PAS votre spa dans un endroit où le ruissellement des eaux est inadéquat puisque la neige fondante et la pluie peuvent causer l'endommagement de l'équipement et de la pompe. L'EAU DEVRAIT TOUJOURS ÊTRE VIDANGÉE LOIN DU SPA.



CONNECTIONS ÉLECTRIQUES INFORMATIONS GÉNÉRALES

A. INSTALLATION D'UN CONDUIT DANS UNE DALLE DE BÉTON

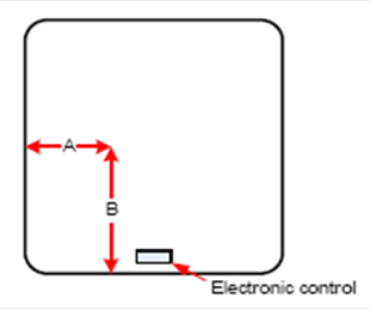

S'il est prévu d'amener un câble dans un conduit qui entre sous le spa, nous suggérons l'avant gauche du spa : 6" (15cm) Dimension A à partir de la gauche et 6" (15cm) Dimension B à partir du devant. Cet endroit vous permettra d'accéder à l'alimentation électrique en évitant les pompes, le contrôleur et autres équipements.

B. ENTRÉE D'UN CÂBLE D'ALIMENTATION DANS L'ESPACE D'ÉQUIPEMENT DU SPA

- Il est possible d'entrer dans la cavité du spa par un autre point autour. Il faut alors examiner la situation et déterminer qu'il n'y a pas d'interférence. Vous pouvez également décider d'entrer par un panneau (selon le positionnement du spa) et de placer un conduit le long du chemin. Demander à un électricien pour des conseils en la matière.
- Dans tous les cas le meilleur côté pour l'entrée du câble d'alimentation est le côté à votre gauche lorsque vous êtes debout près du panneau d'équipements.
- L'entrée du côté droit est possible, toutefois, ceci peut exiger une plus grande quantité de câble d'alimentation, de pièces et de temps.

COMMENT PASSER LE CÂBLE À TRAVERS L'ENCEINTE DU SPA

Structure d'acier avec base de polyéthylène et panneaux polysteel.

a) Vous pouvez percer le panneau polysteel pour permettre de passer le conduit de câble à travers et ainsi rester en mesure de retirer le panneau pour l'entretien. Vous devez considérer de fixer le câble ou le conduit au cadre métallique du spa.

b) Vous pouvez également passer le cable en dessous du coin. Le panneau courbe et est assez souple. Il y a suffisamment d'espace pour faire passer le câble de cette faẫon. Retirer le coin peut vous aider si vous choisissez cette option.

c) Sur une dalle de béton dans laquelle vous avez un conduit ou un câble préinstallé, vous pouvez facilement couper dans la base de polyéthylène et les faire entrer par cette ouverture. Voir le tableau ci-dessus pour voir l'endroit recommandé pour l'ouverture.

Nous suggérons que vous isoliez toute ouverture dans les panneaux, coins ou base pour éviter que l'air froid ou les petits animaux y pénètrent.

MODÈLES EUROPÉENS (50HZ)

Veuillez noter les renseignements importants suivants :
Lors de l'utilisation de cet équipement électrique, vous devez respecter certaines consignes de sécurité élémentaires, y compris les suivantes :

LIRE ET SUIVRE TOUTES LES INSTRUCTIONS

1) Le spa doit être branché à un Disjoncteur Différentiel (RDC) qui détecte les courants résiduels au-delà de 30ma.
2) L'installation électrique doit être effectuée par un électricien qualifié, et strictement en accord avec les codes locaux..
3) Une borne marquée «ground» (mise à la terre) est située dans la boîte de contrôle. Afin de réduire les risques d'électrocution, cette borne doit être reliée au circuit de mise à la terre à l'intérieur du panneau de service d'alimentation avec un fil de cuivre continu dont la grosseur est équivalente aux conducteurs du circuit qui alimente l'équipement.
4) Au moins deux cosses marquées «bonding lugs» (cosses de mise à la masse) sont fournies sur la surface externe de la boîte de contrôle. Afin de réduire les risques d'électrocution, branchez la borne commune du réseau électrique près du spa ou de la cuve thermale à ces bornes avec un fil électrique, isolé ou non, égal ou supérieur au calibre no 6 AWG.
5) Vérifiez le fonctionnement du disjoncteur différentiel (RDC) avant chaque utilisation du spa.
6) Avant de procéder à l'entretien de n'importe quel composant électrique du système, assurez-vous de couper l'alimentation du spa.
7) Gardez le couvercle fermé pour un niveau d'étanchéité IPX5 sur le compartiment électrique.

Toute ouverture pratiquée dans l'enceinte du spa pour l'entrée des câbles doit être étanche pour préserver la notation IPX5 de l'appareil.

ATTENTION: ÉLECTRICIEN & PROPRIÉTAIRE DU SPA

FUSIBLE PICO



Les contrôleurs Balboa ont un fusible spécial appelé «fusible Pico».
Ce fusible spéciale est conçu pour ouvrir (brûler) si:

a) Il y a un problème avec la connexion de l'alimentation électrique
b) Il y a une surtension sur le contrôleur

Ce fusible n'est pas remplaçable et l'ensemble du pack spa est considéré comme détruit.

ATTENTION!



CECI N'EST PAS UNE CONDITION COUVERTE PAR LA GARANTIE DU FABRICANT DU CONTRÔLEUR OU LA GARANTIE COMPLÉMENTAIRE DE LEISURE MANUFACTURING

TYPIQUES DISJONCTEURS DIFFÉRENTIELS (RCD)



Un dispositif à courant résiduel (RCD), est le terme générique pour un dispositif qui surveille le courant dans les lignes et le conducteur neutre d'un circuit dans un système mis à la terre.

Dans un circuit qui fonctionne correctement, le vecteur des courant des lignes et neutres additionnés sera zéro. Une perte de courant vers la terre, due à un défaut sur la ligne peu importe la charge sera enregistré comme une faute. Ce courant résiduel sera détecté par le disjoncteur différentiel. Si le courant différentiel résiduel dépasse la sensibilité nominale du RCD, il activera automatiquement l'ouverture du circuit.

Disjoncteur Différentiel 2 Bornes

Spécifications Typiques:
Plage de sensibilité du disjoncteur -10 à 500mA
Tension – 2 Borness : 230V; 3/4 Bornes: 230/400V
Capacité
- 25A: 6/10 mm² (flexible/ cable rigide)
- 40,60A: 16/25 mm²
- 80,100A: 35/50 mm²



Disjoncteur Différentiel 4 Bornes

BRANCHEMENT ET ALIMENTATION 230V

A) CONTRÔLEUR SRBP601E

Puissance requise:
Monophasé (3 fils (ligne, neutre, mise à la terre))
230VAC, 50/60Hz, 1p, 16A (Disjoncteur =20A max.)

Monophasé (3 fils (ligne, neutre, mise à la terre))
230VAC, 50/60Hz, 1p, 32A (Disjoncteur =40A max.)

IMPORTANT: Pour faire fonctionner le contrôleur en mode 1 X 32 amp vous devez:
a) Placer la dipswitch #2 sur le bornier S1 à la position ON
b) Placer la dipswitch #5 sur le bornier S1 à la position OFF

Voir le plan de Branchement (à l'envers du couvercle du contrôleur) pour voir l'endroit du bornier.

Contrôleur SRBP601E

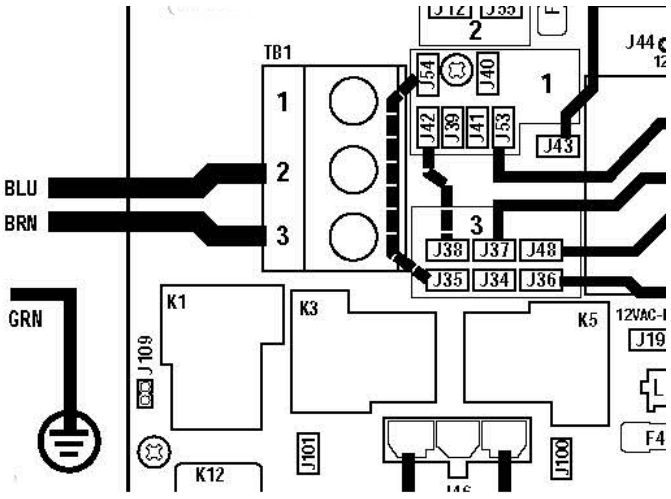

B) CONTRÔLEUR SRBP21, SRBP21X ET SRBP21MS

Puissance requise:
Monophasé (3 fils (ligne, neutre, mise à la terre))
230VAC, 50Hz, 1p, 32A (Disjoncteur =40A max.)

Biphasé N/A
230VAC, 50/60Hz, 1p, 32A (Disjoncteur =40A max.).)

Triphasé (5 fils (ligne 1, ligne 2, ligne 3, neutre, Mise à la terre))
400VAC, 50Hz, 3p, 16A (Disjoncteur =20A max. par ligne)

IMPORTANT – L'alimentation doit inclure un neuter avec une tension de 230V par rapport aux lignes

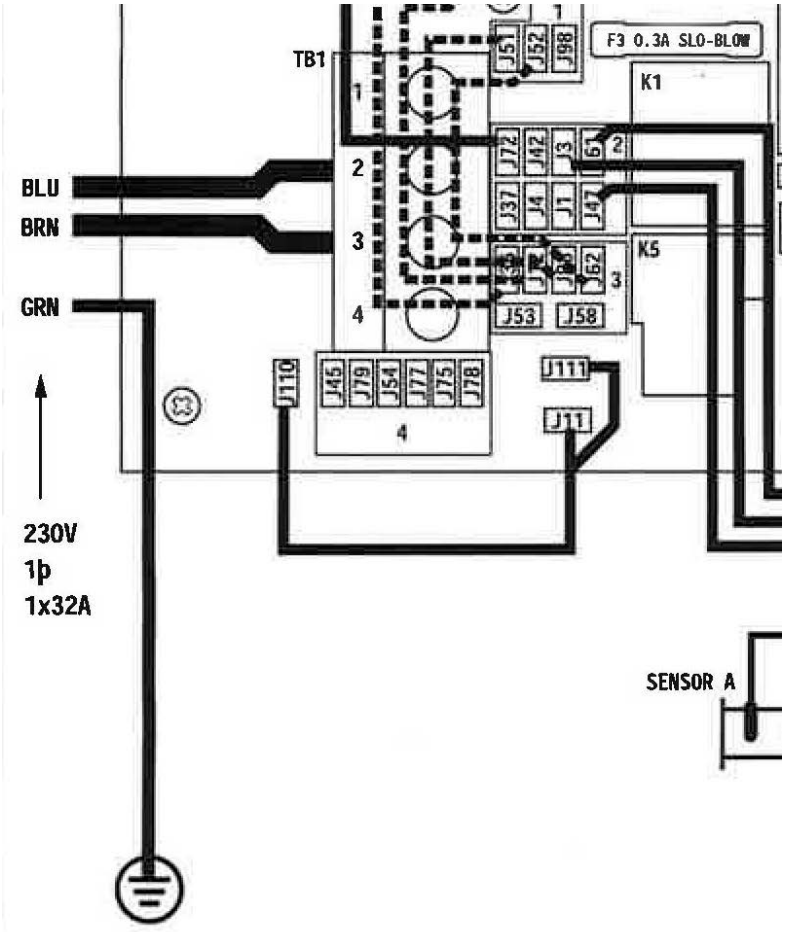

Contrôleur SRBP21, SRBP21X et SRBP21MS - Monophasé

NOTE : LES SPAS AVE LE MICROSILK DOIVENT AVOIR UNE ALIMENTATION TRIPHASÉE

CONVERSION DE MONOPHASÉ AU TRIPHASÉ

1. Enlever le fils entre J51 (Area 1) et J88 (Area 2)
2. Enlever le fils entre J52 (Area 1) et J62 (Area 2)
3. Bouger le fils qui est attaché sur J60, J36 (Area 3) sur J45 (Area 4). (J60 à J45)
4. Bouger le fils qui est attaché sur J41, J12 (Area 3) sur J79 (Area 4). (J41 à J79)
5. Placer les DIP Switches A2 et A5 à OFF.
6. Le terminal doit être raccordé tel qu'indiqué sur le plan de branchement triphasé

    1. Ligne 1 – Brun
    2. Neutral - Bleu
    3. Ligne 2 – Brun
    4. Ligne 3 - Brun

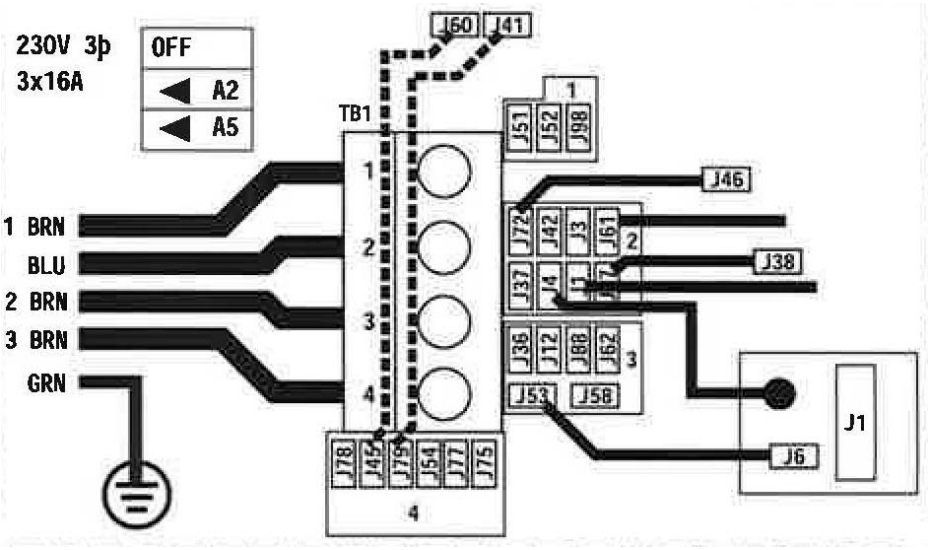

Contrôleur SRBP21, SRBP21X et SRBP21MS - Triphasé

Mise Sous Tension
Chaque fois que le système est mis sous tension, une série de chiffres sera affiché. Au démarrage, le système entrera en "Priming Mode" (Amorçage). Référez-vous au guide d'utilisateur du clavier à la fin de ce manuel.

Calibre des fils et protection contre les surintensités

Total Ampère du système	Calibre du fils Minimum Seulement utiliser du Copper Avec Isolation 90°C	Ampérage du disjoncteur différentiel
OA to 16A	#12 AWG	20
16A to 20A	#10 AWG	25
20A to 24A	#10 AWG	30
24A to 28A	#8 AWG	35
28A to 32A	#8 AWG	40

CE QU'IL Y A DANS VOTRE SPA

JETS D'HYDROTHÉRAPIE

Leisure Manufacturing Inc. utilise une grande variété de jets et de styles internes avec des arrangements de sièges uniques pour accomplir un travail d'hydrothérapie supérieur avec différents modèles de spas. Par conséquent, tous les jets décrits ou illustrés ci-dessous ne se retrouvent pas nécessairement dans tous les modèles de spas. Tous les styles internes de jets ne sont pas nécessairement disponibles dans toutes les grosseurs.

Pour régler le débit d'eau, tournez simplement la face du jet dans le sens des aiguilles d'une montre jusqu'à la position d'arrêt ou en sens inverse des aiguilles d'une montre jusqu'à la position maximale. Si vous poussez trop fortement vers la position maximale, vous sortirai le jet de son embouchure.

TYPE DE JET	MESURE	AJUSTABLE	OÙ SONT-ILS PLUS SOUVENT UTILISÉS
"Ozone/Cluster"	1 ½" (38mm)	Non	Dossiers, cou et épaules
"Cluster"	2 ¼" (56mm)	Oui	Jets de paume, chaise longue, dossiers, mollets, cou
"Mini"	3 5/16" (84mm)	Oui	Dossiers, jambes, chaise longue
"Poly"	3 5/8" (92mm) 4 3/8" (105mm)	Oui	Dossiers, jambes, chaise longue
"Power"	5 ¼" (133mm)	Oui	Dossiers, jambes, chaise longue

TYPE DE BUSE	EFFET HYDROTHÉPIE	DESCRIPTION
 Jet Stable		Un jet d'eau stable et non ajustable.
 Directionnel	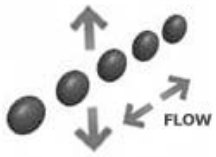	Un jet d'eau stable avec débit et direction ajustables.
 "Rifled"	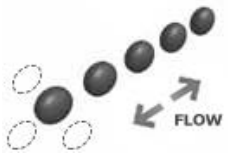	Un jet d'eau à débit ajustable qui donne l'effet de rotation sans qu'aucune pièce ne tourne.
 "Twin Roto"		Un jet à volume réglable avec une buse en deux parties qui utilise le débit d'eau pour créer un courant double avec mouvement rotatif.
 "Massage"		Un jet rotatif à débit ajustable. La combinaison des mouvements du mécanisme interne et externe offrent un changement constant sur l'effet du massage.

AUTRE PIÈCES INTERNES



Raccord de retour (Modèles avec pompe de circulation seulement)
Ce raccord retourne simplement l'eau de la pompe de circulation après qu'elle ait été filtrée et chauffée. **Ne jamais bloquer ce retour avec un objet ou une partie de son corps.**



Retours d'eau (succion)
Les retours d'eau anti-tourbillon dans le bas du spa tirent l'eau vers les pompes.
Une puissante succion est produite lorsque les pompes de jets sont engagées. *Sur les systèmes avec une pompe dédiée à la circulation seulement, la succion sur une des retours est moindre puisque son débit est beaucoup moins élevé que pour une pompe de jet.* **Tous les retours de pompes sur nos spas sont conforme aux normes VBG pour votre sécurité.**



Lumières de périmêtre LED
Lumières LED et reflecteurs entourant le spa.



Retours d'ozone/AquaNova
Ces retours spéciaux renvoient de l'eau à votre spa qui a traversé l'ozone ou le système AquaNova. Si vous ne possédez ni l'ozone ni AquaNova dans votre spa, ces retours ne seront pas présents.

Écumoire / Filtre
Il s'agit du boîtier entourant la(les) cartouche(s) de filtration et il fait fonction d'écumoire pour enlever les débris de la surface. Certains modèles ont un panier amovible d'où les débris peuvent être retirés.



"Teleweir"



"XL"

CONTRÔLES SUR LE SPA



"Wave"

Régulateurs d'air
Situés sur le rebord intérieur du spa, ces soupapes contrôlent la quantité d'air qui est mélangée avec le courant d'eau dans chaque jet. Une rotation d'un quart de tour suffit pour passer de la position minimum à la position maximum. Une plus grande quantité d'air augmentera l'effet de massage du jet. Un débit d'air adéquat est obtenu lorsque la pompe de massage fonctionne à haute vitesse.



"Wave"

Valvle d'eau Ouverte/Fermée
Cette valve est utilisée pour le débit de la chute de l'eau. L'ouvrir entièrement pour obtenir le meilleur effet.

CARACTÉRISTIQUES D'EAU



Chute d'eau illuminée

La chute d'eau illuminée est située sur la surface le long de l'intérieur du spa. Ajuster en utilisant la valve associée à la chute. Lorsque la lumière dans le spa est activée, les LED allument la chute et l'eau qui en sort.



Effets de Geyser (Aqua Bubbler)

Lorsque la valve de la cascade est ouverte un mini geyser d'eau se formera à partir de la partie supérieure.

DIVERS



Éclairage du spa

Cet lumière est habituellement située sur la surface verticale des marches du spa. Il est contrôlé par la touche lumière sur le panneau de contact.

Coussins de tête

Les nombreux coussins de tête que vous trouverez dans nos spas sont conçus pour ajouter le confort à votre expérience du spa.







CE QU'IL Y A SOUS VOTRE SPA (L'ÉQUIPMENT)



Vous pouvez accéder au, contrôleur, pompe de circulation, chauffe-eau, raccordement de vidange et à l'ozonateur du spa en retirant le panneau central du côté des marches du spa. Il est possible pour accéder aux pompes de massage, au blower et à d'autre équipement offert en option, que vous ayez à enlever un panneau sur le côté. Sur certains modèles, tout l'équipement est accessible du panneau d'accès principal. Certaines des composantes indiquées ci-dessous peuvent ne pas faire partie de votre spa à cause des variations entre les modèles.

Le contrôleur autoportant abrite la carte et les composantes électroniques pour les pompes, le blower, les lumières ainsi que le système de chauffage. C'est aussi sur le contrôleur que l'alimentation principale du spa se branche. Le chauffe-eau horizontal est attaché sur le bas du contrôleur.



Pompe de jets 2 vitesses

Une pompe à jet à 2 vitesses, haute performance, fournit la puissance nécessaire pour faire fonctionner les divers jets d'hydrothérapie du spa à un niveau optimal. Sur les modèles qui n'ont pas de pompe de circulation, le régime lent de la pompe est utilisé pour faire circuler l'eau afin qu'elle puisse être filtrée et chauffée. Certains modèles ont 2 pompes de jets avec des valves de dérivation dans la tuyauterie pour alimenter adéquatement les stations de massage. Des valves dans la tuyauterie facilitent l'entretien de la pompe de circulation et du chauffe-eau. Des brides de sécurité sur les tiges des valves les maintiennent ouvertes pendant l'utilisation.



Pompe de circulation

La pompe de circulation, compacte, à haut rendement, déplace lentement l'eau par le système de filtration, à travers de l'élément chauffant, puis la renvoie au spa par l'orifice de retour.



Ozonateur

Un ozonateur est utilisé pour faciliter le traitement de l'eau. Le modèle à décharge corona (DC) produit de l'ozone qui est ajouté à l'eau du spa par l'entremise de la tuyauterie de retour.



Assainisseur de 03/UV (AquaNova)

L'appareil est conçu pour créer de l'ozone tout en traitant l'eau avec de la lumière UV pour une parfaite synergie d'assainissement de l'eau du spa. L'ozone introduit dans la chambre de l'appareil réagit avec la lumière UV pour créer des radicaux libres d'hydrogène et un potentiel d'oxydation avancée (AOP). Il en résulte seulement des bulles d'oxygène qui sortent du double raccord de retour.

Les composantes se trouvant sous votre spa peuvent aussi inclure un transformateur, un système audio et un contrôle de lumières LED.

MISE EN MARCHE

FONCTIONNEMENT DE VOTRE SPA

Circulation, chauffage et filtration

La pompe de circulation 24h ou la basse vitesse de la pompe de jets numéro 1. Dans le cas d'une filtration avec pompe de jets, nous suggérons 3 heures consécutives de filtration programmée.
Un élément chauffant est en contact avec l'eau en mouvement à l'intérieur du cylindre en acier inoxydable.

Système de filtre

Système avec une ou deux cartouches accessibles à partir de l'intérieur du spa.

Hydrothérapie

Une combinaison allant jusqu'à (3) pompes à 1 ou 2 vitesses, pour fournir la thérapie douce à vitesse réduite ou la thérapie intense à grande vitesse. Les gicleurs ont les becs directionnels, directionnels multiples, fixes ou rotatifs. La plupart des jets ont la capacité d'ajuster le volume d'eau selon vos besoins.

Commande de plate-forme

Les contrôles d'air mélangent l'air avec l'eau sortant des jets. Une valve est utilisée sur quelques modèles pour dévier l'eau au complet ou en partie vers des groupes spécifiques de jets. Les modèles avec une chute d'eau ont une commande pour permettant de régler son débit.

Un panneau de commande permet d'activer les pompes, les lumières et de régler la température de l'eau que vous désirez. L'affichage peut montrer des messages d'erreur et vous indique quelles disposition à prendre et si la protection contre la surchauffe ou le gel est activée. Certaines modèles ont même un panneau de commande secondaire pour les pompes et les lumières.

Lumières

Votre spa est équipée d'une lumière multi-LED et de lumières de périmètre permettant créent une ambiance avec des couleurs changeantes.

Fonctionnement de l'éclairage à DEL

Votre spa peut être équipé d'un système d'éclairage à DEL périphériques encastrées dans la paroi du spa selon le modèle. Le système est contrôlé par la touche ÉCLAIRAGE sur le panneau de commande supérieur. Le contrôle est réglé/programmé en usine pour simplement allumer et éteindre l'éclairage du spa.

Fonctionnement : Pour passer d'un paramètre à une autre, activez simplement la touche LUMIÈRE. Si les lumières sont éteints pendant plus de 5 secondes, la séquence redémarre automatiquement à la dernière couleur affichée.

Séquence des lumières (Système Ultrabrite)

Cycle lent
Blanc (Mélange de bleu, vert et rouge)
Aqua (Mélange de bleu et vert)
Magenta (Mélange de bleu et rouge)
Bleu
Or (Mélange de rouge et vert)
Vert
Rouge
Flash
Stroboscope

Séquence des lumières (Avec l'option Sunlite-Jets illuminés ou Glo LED Jets)

Le système Sunlite utilise un système de contrôleur MZ qui a sa propre séquence de couleurs.

Cycle lent
Vert
Aqua
Magenta
Bleu
Rouge
Sauts rapides entre chaque couleur

REMPLISSAGE DE VOTRE SPA

Voilà, votre nouveau spa a été branché à la source d'alimentation et vous êtes familier avec les fonctionnements de base de l'équipement et avec ce que les jets peuvent faire pour vous. Nous savons que vous avez hâte de remplir votre spa et de le mettre en marche, mais, lisez cette section attentivement pendant que vous remplissez votre spa.

1) Assurez-vous l'alimentation électrique de votre spa est coupée.
2) Nettoyez à fond la surface de votre spa avec de l'eau tiède et un chiffon doux pour enlever les débris qui auraient pu y adhérer durant la fabrication ou le transport.
3) Assurez-vous que le raccord de vidange est fermé.
4) Assurez-vous que les raccords-unions qui se trouvent sur le contrôleur et la(les) pompe(s) sont serrés. Ils peuvent se desserrer durant le transport.
5) Enlevez la vis de purge d'air qui se trouve dans le caisson du filtre. Ouvrez la valve ON/OFF de la cascade d'eau avant le remplissage. Reportez-vous aux graphiques sur la poignée de la valve ou tournez simplement dans le sens contraire des aiguilles d'une montre pour l'ouvrir.
6) Commencez à remplir le spa à l'aide d'un tuyau d'arrosage ordinaire. Remplissez en insérant le tuyau dans le filtre ou en positionnant le tuyau dans un support de cartouche situé dans le puits du filtre. Ne remplissez pas votre spa avec de l'eau douce (consultez le dépositaire). Si cela est possible, la température de l'eau de remplissage ne devrait pas être inférieure à 70° F (21° C). N'utilisez pas le spa avec des niveaux d'eau insuffisants. Nous recommandons un niveau de 4 pouces au-dessus du bas de la bouche de l'écumoire.
7) Augmentez graduellement la pression de remplissage afin que la surface de votre spa ne soit pas endommagée par une secousse du tuyau.
8) Vérifiez visuellement toutes les canalisations pour vous assurer qu'il n'y a aucune fuite et si c'est le cas, corrigez le problème immédiatement. Si vous ne pouvez pas arrêter la fuite simplement en resserrant une soupape ou en repositionnant un joint torique ou un joint, contactez immédiatement votre dépositaire.
9) De votre panneau électrique, mettez le spa sous tension.
10) Le clavier s'initialisera et ensuite le système mettra en marche la pompe de circulation (ou la basse vitesse de la pompe 1) et le chauffe-eau.
11) Dès que vous avez un jet d'eau continu à la sortie de l'orifice de purge d'air, vous pouvez remettre le bouchon en place et le serrer.

IMPORTANT:

Lisez bien la fiche explicative de votre clavier à propos des opérations, des ajustements, des fonctions et des messages qui peuvent s'y afficher. Prenez quelques minutes pour essayer les touches. La fiche de votre clavier se trouve à la fin de la partie B de votre guide d'utilisation.

Une fois que vous serez à l'aise avec le fonctionnement des commandes de votre spa, réglez la température au niveau désiré (100° F/38° C est un excellent point de départ). Fermez les commandes d'air et placez le couvercle rigide sur votre spa. Les temps de réchauffage varieront en fonction du volume d'eau dans votre spa, mais en général il faut entre 6 et 8 heures pour atteindre la température maximale. Les spas 120V pendront un peu plus de temps à atteindre la température demandée.

Vérifiez toujours la température qui est affichée avant d'entrer dans l'eau. Pour votre propre sécurité, n'entrez jamais lorsque l'affichage dépasse le point de réglage maximum de 104° F/40° C.

GUIDE D'UTILISATEUR
DU TP600 AVEC MENU SIMPLIFIÉES

Menus principaux

Navigation

La navigation dans les menus se fait avec 2 ou 3 boutons sur le panneau de commande. Certains des panneaux ont des boutons CHAUD (haut) et FROID (bas), alors que d'autres n'ont un simple bouton Température. Dans les diagrammes de Navigation, les boutons de température sont indiqués par un icone du bouton unique. Les panneaux qui ont 2 boutons de Température (Chaud et Froid) peuvent être utilisés tous les deux pour simplifier la navigation et la programmation ou un seul icone 'Température' est affiché.



Le bouton 'Lumière' est aussi utilisé pour choisir les menus différents et naviguer dans chaque section.

L'utilisation typique des boutons de température permet le changement du réglage de la température pendant que les chiffres apparaissent dans l'écran LCD. En pressant le bouton 'Lumière' pendant que les chiffres appa- raissent, les menus seront rentrés dans le système.

Les menus peuvent apparaitre avec la pression de certains boutons. Attendez simplement quelques secondes avant que le panneau d'opérations redevienne normal.

La mise sous tension des écrans
A chaque fois que le système s'allume, une série de nombres apparait
Apres le démarrage des numéros de séquences, le système entrera dans le mode d'amorçage
(voir page 3)



Clé

- Indique clignotement ou changement de segment
- Indique un message alternatif ou progressif- chaque ½ seconde
- Un bouton Température, utilise pour 'Action'
- Un bouton 'choix' allume ou écrit selon la configuration du panneau de contrôle
- ●●●●● Temps d'attente qui maintient la dernière notification apportée a un élément de menu
- ★★★★★ Temps d'attente (dépendant de l'élément de menu) revient au réglage Initial et ignore toute modification de cet élément de menu

Indique un élément de menu qui dépend de la configuration du panneau

Ecran Principal



Attendre plusieurs secondes dans le menu principal permet à l'affichage de revenir sur l'écran principal. La plupart des changements ne sont pas Sauvés à moins que le bouton 'Lumière' soit allumé.
Regardez les clés au-dessus.

Menu du Service Technique
Quand le mode TEST est actif (en mettant l'interrupteur DIP sur Marche), l'élément de menu TEST apparaitra avant FLIP et l'élément de menu UTIL apparaitra après MODE.
Voir le guide de service et installation pour plus d'informations.

Fabriqués sous un ou plusieurs de ces brevets. Brevets Americans: 5332944, 5361215, 5550753, 5559720, 5,883,459, 6253227, 6282370, 6590188, 6976052, 6965815, 7030343, 7,417,834 b2, Brevets canadiens: 2342614, brevets australiens: 2373248 autres brevets sont étrangers et domestiques s'appliquent pour et pendant. Tout matériel est de Balboa Water Group, Inc..

42185_B French / Français 10 Janvier 2013

REMPLISSAGE

Préparation et remplissage

Remplissez le spa au niveau adéquat. Assurez-vous d'ouvrir toutes les vannes et jets avant de remplir afin qu'un maximum d'air s'échappe des tuyaux et du système de contrôle pendant le remplissage.

Apres avoir branche le panneau électrique principal, l'écran du panneau de cote supérieur passera par des séquences spécifiques. Ces séquences sont normales et montrent une variété d'informations concernant la configuration du contrôle du spa.

Mode d'Amorçage – M019*

Ce mode durera 4-5 minutes ou vous pouvez sortir du mode d'amorçage manuellement après que la (les) pompe a été amorcée.



Quel que soit le mode d'amorçage se ferme automatiquement ou manuellement, le système revient automatiquement à la température normale et le filtrage se fait à la fin de l'amorçage. Pendant l'amorçage, le réchauffeur est désactivé pour permettre au processus d'amorçage d'être fini sans la possibilité de mise sous-tension du dispositif de chauffage dans des conditions de faible débit ou de non-écoulement.

Rien ne vient automatiquement mais la pompe peut être activée en poussant le bouton 'Jet'. Si le spa a une pompe de filtration (circ), elle peut être activée en poussant le bouton 'lumière' pendant l'amorçage.

Amorçage des pompes

Aussitôt que l'affichage au-dessus apparait sur le panneau, appuyez sur le bouton 'Jet' une fois pour démarrer la Pompe 1 en faible-vitesse et ensuite la changer à vitesse haute. Aussi, appuyez sur le bouton de la Pompe 2 ou 'Aux' si vous avez une deuxième pompe à mettre en marche. Les pompes fonctionnent à haute-vitesse pour faciliter l'amorçage. Si les pompes ne sont pas amorcées après 2 minutes, et l'eau ne s'écoule pas des jets du spa, ne laissez pas les pompes fonctionner. Arrêtez-les et recommencer l'opération.

Note : La mise hors tension puis à nouveau lancera à nouveau une nouvelle cession d'amorçage. Parfois, arrêter la pompe momentanément et la remettre, permet de relancer l'amorçage. Ne pas répétez cette opération plus de 5 fois. Si les pompes ne sont pas amorcées, débrancher le spa et appeler un technicien.

Important: Une pompe ne devrait pas fonctionner plus de 2 minutes sans amorçage. Dans aucun cas, une pompe ne peut fonctionner plus de 4-5 minutes sans amorçage. Cela pourrait causer des dommages à la pompe et le système risque de déclencher le réchauffeur et entrainer un état de surchauffe.

Mode d'amorçage existant

Vous pouvez manuellement sortir du mode d'amorçage en appuyant sur le bouton 'Temp' (haut et bas).

Notez que si vous ne sortez pas manuellement du mode d'amorçage décrit au-dessus, le mode d'amorçage sera automatiquement résilié après 4-5 minutes.

Une fois que le système est sorti du mode d'amorçage, le panneau en haut à droite affichera momentanément la température de consigne mais l'affichage ne montrera pas encore la température comme indiqué ci-dessous.



*M019 est un code message. Voir Page 8.

BALBOA water group

Fabriqués sous un ou plusieurs de ces brevets. Brevets Americans: 5332944, 5361215, 5550753, 5559720, 5,883,459, 6253227, 6282370, 6590188, 6976052, 6965815, 7030343, 7,417,834 b2, Brevets canadiens: 2342614, brevets australiens: 2373248 autres brevets sont étrangers et domestiques s'appliquent pour et pendant. Tout matériel est de Balboa Water Group, Inc..

FONCTIONNEMENT DU SPA

Pompes

Appuyez sur le bouton 'Jets 1' une fois pour mettre la pompe en service ou non, et pour changer entre les deux vitesses (basse ou haute). Si on les laisse fonctionner, la pompe s'éteint après un délai d'attente. La pompe vitesse faible s'arrêtera après 30 minutes. La vitesse haute s'arrêtera après 15 minutes.

Pour les systèmes sans circ (pompe de filtration), la pompe 1 vitesse-faible fonctionne quand le blower ou n'importe quelle autre pompe est en marche.

Si le spa est en mode 'Prêt' (voir page 6), la pompe 1 basse vitesse peut être activée pour au moins 1 minute, toutes les 30 minutes, pour détecter la température du spa et ensuite chauffer à la bonne température. Lorsque la basse vitesse se met automatiquement, elle ne peut pas être désactivée à partir du panneau, cependant, la vitesse haute peut être activée.

Mode de circulation des pompes

Si le système est équipé avec une pompe Circ-, il sera configuré pour fonctionner d'une de ces 3 façons différentes :

1, La pompe Circ. fonctionne continuellement (24 heures) avec l'exception d'un arrêt de 30 minutes au moment où la température atteint 3 F (1.5 C), au-dessus de la température préréglée.

2, La pompe Circ. fonctionne constamment, peu importe la température de l'eau.

3, Une pompe Circ. programmée fonctionnera quand le système contrôle la température, pendant les cycles de filtration, pendant les conditions de gel, ou quand une autre pompe fonctionne.

Le mode spécial Circulation qui est utilisé, a été déterminé par le fabriquant et ne peut pas être changé dans ce domaine.

Filtration et Ozone

Pour les systèmes non-circ.(sans pompe de filtration), la Pompe basse 1 et le générateur d'ozone fonctionneront durant la filtration.

Pour les systèmes circ. l'ozone fonctionnera en même temps que la pompe circ.

Le système est programmé en usine avec 2 cycles de filtration qui démarrent 10 minutes après la mise en marche. La durée de la filtration est programmable (voir page 7).

Au commencement de chaque cycle de filtration, le blower (s'il y en a un) ou la Pompe 2 (s'il y en a une) fonctionnera rapidement pour purger les tuyaux pour maintenir une bonne qualité d'eau.

Protection anti-gel

Si les sondes de température dans le chauffage détecte une température assez basse, à ce moment-là, la pompe (les pompes) et le blower fonctionneront automatiquement pour assurer une protection anti-gel. La pompe (les pompes) et le blower fonctionneront soit continuellement ou périodiquement dépendant des conditions.

Pour les climats plus froids, un capteur antigel supplémentaire peut être ajouté pour protéger contre les conditions de gel qui ne peuvent pas être identifiés par des capteurs normaux. Un capteur de protection antigel fonctionne de la même façon sauf avec des seuils de température déterminés par un interrupteur DIP. Voir votre revendeur pour plus d'information.

Cycle Nettoyage (optimal)

Quand une pompe ou un blower est activé par un bouton, un cycle de nettoyage commence 30 minutes après que la pompe ou le blower soit éteint ou non. La pompe et le générateur d'ozone fonctionneront pour 30 minutes ou plus selon le système.

BALBOA water group

Fabriqués sous un ou plusieurs de ces brevets. Brevets Americans: 5332944, 5361215, 5550753, 5559720, 5,883,459, 6253227, 6282370, 6590188, 6976052, 6965815, 7030343, 7,417,834 b2, Brevets canadiens: 2342614, brevets australiens: 2373248 autres brevets sont étrangers et domestiques s'appliquent pour et pendant. Tout matériel est de Balboa Water Group, Inc..

Température et écarts de Température

Réglage de la température de consigne

Quand on utilise un panneau avec des boutons Haut et Bas (boutons de température), presser Haut ou Bas fera clignoter la température. Presser le bouton Température à nouveau ajustera la température de consigne dans la direction indiquée sur le bouton. Quand l'affichage LCD s'arrête de clignoter, le spa chauffera à la nouvelle température demandée.

Si le panneau a juste un bouton de Température, presser le bouton provoquera la température à clignoter. Appuyer sur le bouton à nouveau provoquera la température de changer dans une direction (par ex. HAUT). Apres avoir attendu que l'affichage s'arrête de clignoter, presser le bouton Température entrainera la température à clignoter de nouveau et appuyer encore une fois changera la température dans la direction opposée (par ex. BAS).

La température peut être fixée entre 16C et 40C.

Appuyez et maintenez enfoncé

Si un bouton de Température est appuyé et maintenu enfoncé quand la température clignote, la température continuera de changer jusqu'à ce que le bouton soit libéré. S'il y a seulement un bouton de Température de libre et la limite de la plage de température est obtenue quand le bouton a été enfoncé, la progression changera de direction.

BALBOA water group

Fabriqués sous un ou plusieurs de ces brevets. Brevets Americans: 5332944, 5361215, 5550753, 5559720, 5,883,459, 6253227, 6282370, 6590188, 6976052, 6965815, 7030343, 7,417,834 b2, Brevets canadiens: 2342614, brevets australiens: 2373248 autres brevets sont étrangers et domestiques s'appliquent pour et pendant. Tout matériel est de Balboa Water Group, Inc..

Modes Prêt et Repos

Afin que le spa chauffe, une pompe a besoin de faire circuler l'eau à travers le réchauffeur. La pompe qui performe cette fonction est appelée la 'pompe- réchauffeur'.

La pompe- réchauffeur peut-être soit la vitesse basse de la Pompe 1 ou une pompe de filtration (circ.).

Si la pompe- réchauffeur est la vitesse basse Pompe 1, le mode 'Prêt' fera circuler l'eau chaque demi-heure, utilisant Pompe 1 basse, pour maintenir une température constante, chauffer si besoin, et ajuster l'affichage de la température ('polling' en anglais).

Le mode 'Repos' permet de chauffer seulement pendant les cycles de filtration. Puisque 'polling' ne se produit pas, l'affichage de la température ne peut pas montrer une température courante jusqu'à que la pompe-réchauffeur ait marché pour 1 minute ou 2.

Mode circulation (Voir Page 4, sous Pompes, pour les autres modes de circulation)

Si le spa est configuré pour une filtration 24H en continu, la pompe-réchauffeur généralement fonctionne continuellement. . Puisque- la pompe-réchauffeur fonctionne tout le temps, le spa maintiendra la température demandée et chauffera au besoin l'eau en Mode Prêt, sans' polling'.

En mode 'Repos', le spa chauffera seulement à la température demandée pendant les temps programmes de filtration, même si l'eau est constamment filtrée pendant le Mode-Circulation.

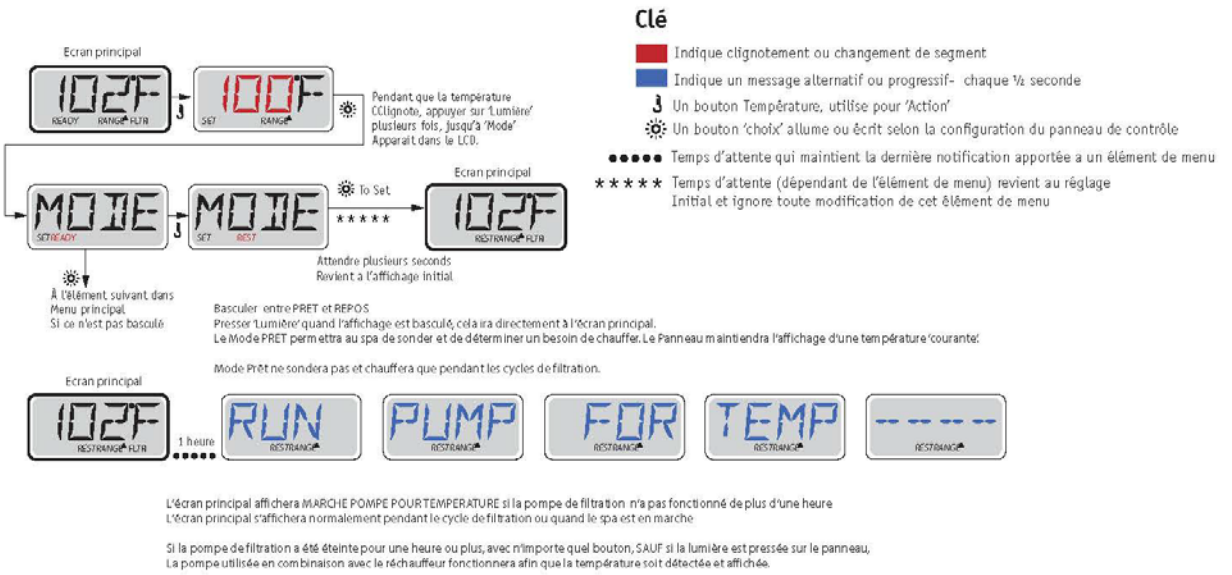

Mode Pret-a-Repos

PRET-REPOS s'affiche si le spa est en mode Repos et le bouton Jet 1 est pressé. Cela sous entend que le spa ait été utilise

et chauffera pour régler la température. Alors que la Pompe 1-Haute peut être éteinte et allumée, la Pompe 1-Basse fonctionnera jusqu'a que la température soit atteinte, ou 1 heure après. Apres 1 heure, le Système reviendra en Mode Repos. Ce Mode peut être inversé en entrant le Mode Menu et changer le Mode.

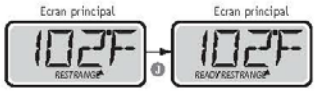

Fabriqués sous un ou plusieurs de ces brevets. Brevets Americans: 5332944, 5361215, 5550753, 5559720, 5,883,459, 6253227, 6282370, 6590188, 6976052, 6965815, 7030343, 7,417,834 b2, Brevets canadiens: 2342614, brevets australiens: 2373248 autres brevets sont étrangers et domestiques s'appliquent pour et pendant. Tout matériel est de Balboa Water Group, Inc..

RETOURNER (INVERSER AFFICHAGE)

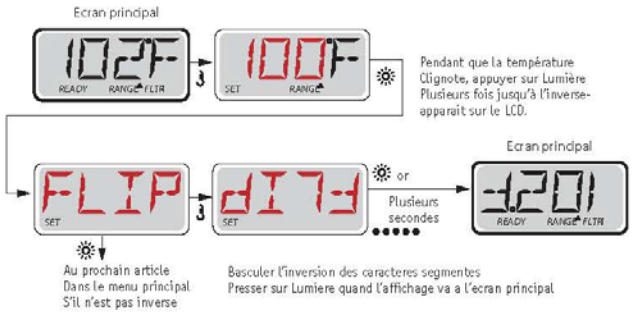

Clé

- Indique clignotement ou changement de segment
- Indique un message alternatif ou progressif- chaque ½ seconde
- Un bouton Température, utilise pour 'Action'
- Un bouton 'choix' allume ou écrit selon la configuration du panneau de contrôle
- ●●●●● Temps d'attente qui maintient la dernière notification apportée a un élément de menu
- ★★★★★ Temps d'attente (dépendant de l'élément de menu) revient au réglage Initial et ignore toute modification de cet élément de menu

Note:

Certains panneaux peuvent avoir un bouton spécial ' RENVERSER ', qui permet à l'utilisateur de renverser l'affichage avec une simple pression du bouton.

La fonctionnalité de réversion dépend de la configuration du fabriquant et peut ne pas être disponible (Menu Style 1)

Ajustement de la Filtration

Filtration Principale

Les cycles de Filtration sont réglés en utilisant une durée. Chaque réglage peut être ajuste pour une durée d'1 heure. Le cycle de Filtration 1 et le cycle de Filtration 2 (s'il est actif) sont réglés pour la même durée.

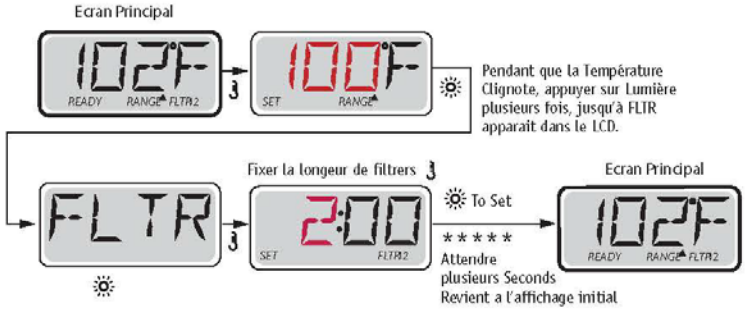

Si le cycle de Filtration 2 est actif, Filtration 12 apparaitra sur l'écran. Si la Filtration est désactivée, la Filtration 1 apparaitra.

Cycles de Purge

Pour maintenir des conditions sanitaires, les pompes secondaires et/ou un blower purgeront l'eau de leur plomberie respective en fonctionnant rapidement au commencement de chaque cycle de filtration.

Fabriqués sous un ou plusieurs de ces brevets. Brevets Americans: 5332944, 5361215, 5550753, 5559720, 5,883,459, 6253227, 6282370, 6590188, 6976052, 6965815, 7030343, 7,417,834 b2, Brevets canadiens: 2342614, brevets australiens: 2373248 autres brevets sont étrangers et domestiques s'appliquent pour et pendant. Tout matériel est de Balboa Water Group, Inc..

Messages Généraux



Mode d'Amorçage – M019

Chaque fois que le spa est allumé, il entrera dans le Mode Amorçage. Le but du Mode Amorçage est de permettre à l'utilisateur d'utiliser chaque pompe et de vérifier manuellement que les pompes sont bien amorcées (l'air est purgé) et que l'eau coule. Ceci exige typiquement l'observation de la sortie de chaque pompe séparément, et c'est généralement pas possible avec une opération normale. Le Mode d'Amorçage dure 4 minutes, mais vous pouvez en sortir plutôt en appuyant sur le bouton Température.

NOTE: Si le spa a une pompe Circ, il s'illuminera avec des Jets 1 en Mode d'Amorçage. La Pompe Circ fonctionnera par elle-même quand le Mode d'Amorçage existe.



La température de l'eau est inconnue

Apres que la pompe ait fonctionné pendant 1 minute, la température s'affichera.



Trop froid – Protection anti-gel

Une condition potentielle de gel a été détectée ou l'interrupteur Aux-Gel est fermé, et toutes les pompes et blower sont désactivés. Toutes les pompes et blower sont allumés au moins 4 minutes après que la condition potentielle de gel a fini, ou quand l'interrupteur Aux-Gel est ouvert.
Dans certains cas, les pompes peuvent fonctionner ou pas et le réchauffeur peut opérer pendant la protection de gel.
C'est un message opérationnel, pas une erreur.



L'eau est trop chaude (OHS) – M029

Un des senseurs de température a détecté la température de l'eau du spa à 110 F (43.3 C) et les fonctions du spa sont désactivées. Le système se règlera automatiquement quand la température de l'eau sera en dessous de 108 F (42.2 C).

Vérifiez pour l'opération prolongée de la pompe ou la température ambiante élevée.



Déclenchement de Sécurité – Pompe de succion de Blocage* – M033

Le message Erreur-Déclenchement de Sécurité indique que l'interrupteur-aspirateur a été ferme. Cela arrive quand il y a un problème de succion ou une situation possible d'enrayement à éviter. (Note: Tous les spas n'ont pas cette fonction.)

Nombres MOXX sont des codes messages. Voir Page 15.

* Ce message peut être réglé à partir du panneau supérieur avec n'importe quel bouton.

Fabriqués sous un ou plusieurs de ces brevets. Brevets Americans: 5332944, 5361215, 5550753, 5559720, 5,883,459, 6253227, 6282370, 6590188, 6976052, 6965815, 7030343, 7,417,834 b2, Brevets canadiens: 2342614, brevets australiens: 2373248 autres brevets sont étrangers et domestiques s'appliquent pour et pendant. Tout matériel est de Balboa Water Group, Inc..

Messages au sujet du Réchauffeur



Le débit dans le réchauffeur est insuffisant (HFL) – M016

Il n'y a peut-être pas assez de débit d'eau à partir du réchauffeur pour évacuer la chaleur de l'élément chauffant et le réchauffeur a été désactivé. Le démarrage du réchauffeur recommencera après 1 minute. Voir 'Contrôle liés au débit' en-dessous.



Le débit dans le Réchauffeur est réduit (LF)* – M017

Il n'y a pas assez de débit d'eau à partir du Réchauffeur pour évacuer la chaleur de l'élément chauffant et le réchauffeur a été désactivé. Voir 'Contrôles liés au débit' en-dessous. Apres que le problème ait été résolu, vous devez presser n'importe quel bouton pour redémarrer le réchauffeur.



Le réchauffeur peut être à sec (dr)* – M028

Possibilité d'un réchauffeur sec, or pas assez d'eau dedans pour le démarrer. Le spa est arrêté pour 15 minutes. Pressez n'importe quel bouton pour redémarrer. Voir 'Contrôles liés au débit' ci-dessous.



Le réchauffeur est à sec* – M027

Il n'y a pas assez d'eau dans le réchauffeur pour le démarrer. Le spa est arrêté. Apres que le problème ait été résolu, vous devez presser n'importe quel bouton pour redémarrer le réchauffeur. Voir 'Contrôles liés au débit' ci-dessous.

Le réchauffeur est trop chaud (OHH)* – M030

Un des capteurs de température de l'eau a détecté une température de 118 F (47.8 C) dans le réchauffeur et le spa est arrêté.



Vous devez appuyer sur n'importe quel bouton pour le remettre en route quand l'eau est en-dessous de 108 F (42.2 C). Voir 'Contrôles liés au débit' ci-dessous.

Un message de réinitialisation peut apparaitre avec d'autres messages.

Quelques erreurs peuvent nécessiter l'alimentation électrique d'être coupée et d'être restaurée.



Contrôles liés au débit

Contrôle faible au niveau d'eau, restrictions des flux de succion, vannes fermées, air emprisonné, trop de jets fermés et pompe amorcée.

Sur certains systèmes quand le spa est fermé, certains équipements peuvent s'allumer

occasionnellement pour continuer à surveiller la température ou si la protection anti-gel devient nécessaire.

* Ce message peut être réinitialisé à partir du panneau supérieur avec n'importe quel bouton.

Fabriqués sous un ou plusieurs de ces brevets. Brevets Americans: 5332944, 5361215, 5550753, 5559720, 5,883,459, 6253227, 6282370, 6590188, 6976052, 6965815, 7030343, 7,417,834 b2, Brevets canadiens: 2342614, brevets australiens: 2373248 autres brevets sont étrangers et domestiques s'appliquent pour et pendant. Tout matériel est de Balboa Water Group, Inc..

Messages au sujet des capteurs



Capteurs non synchronisés – M015

Les capteurs de Température peuvent être désynchronisés par 2°F ou 3°F. Appelez un technicien.



Capteurs désynchronisés – M026

Les capteurs de Température SONT désynchronisés. La synchronisation a été établie pour au moins 1 heure. Appelez un technicien.



Capteur défectueux– Capteur A: M031, Capteur B: M032

Un capteur de température ou un capteur de circuit ne fonctionne pas. Appeler un technicien.

Messages Différents



Pas de Communication

Le panneau de contrôle ne reçoit aucune communication de la part du Système. Appeler un technicien.



Logiciel Pré-Production

Le Système de Contrôle fonctionne avec un test du logiciel. Appeler un technicien.



-+°F ou °C est replace par °T

Le système de Contrôle est en Mode Test. Appeler un technicien.

*Ce message peut être réinitialisé à partir du panneau supérieur avec n'importe quel autre bouton.

Fabriqués sous un ou plusieurs de ces brevets. Brevets Americans: 5332944, 5361215, 5550753, 5559720, 5,883,459, 6253227, 6282370, 6590188, 6976052, 6965815, 7030343, 7,417,834 b2, Brevets canadiens: 2342614, brevets australiens: 2373248 autres brevets sont étrangers et domestiques s'appliquent pour et pendant. Tout matériel est de Balboa Water Group, Inc..

Messages au sujet du système



Echec de la Mémoire- Checksum Erreur* – M022

A l'allumage, le système ne réussit pas le test du Programme "Checksum". Cela indique un problème avec le programme opération firmware et nécessite un appel au technicien pour maintenance.



Avertissement de Mémoire – Réinitialisation de la Mémoire Persistante* – M021

Apparait après n'importe quel changement de configuration du système. Contactez votre revendeur si un message apparait sur plus d'un écran, ou si le message apparait après que le Système ait fonctionné normalement pour un certain temps.



Echec de Mémoire – Erreur d'Horloge* – M020 – Ne s'applique pas au BP1500

Contactez votre revendeur.



Erreur de Configuration – Spa ne démarre pas

Contactez votre revendeur.



Echec GFCI – système n'a pas pu tester/Disjoncter le GFCI – M036

(Amérique du Nord seulement) Cela peut indiquer une installation dangereuse. Contactez votre revendeur.



Une pompe apparait bloquée – M034

L'eau peut être surchauffée. DEBRANCHEZ LE SPA. NE PAS RENTRER DANS L'EAU. Contactez votre revendeur.



Une pompe apparait avoir été coincée quand le spa a été branché – M035

DEBRANCHEZ LE SPA. NE PAS RENTRER DANS L'EAU.

Contactez votre revendeur.

* Ce message peut être réinitialisé a partir du panneau supérieur avec n'importe quel bouton.

Fabriqués sous un ou plusieurs de ces brevets. Brevets Americans: 5332944, 5361215, 5550753, 5559720, 5,883,459, 6253227, 6282370, 6590188, 6976052, 6965815, 7030343, 7,417,834 b2, Brevets canadiens: 2342614, brevets australiens: 2373248 autres brevets sont étrangers et domestiques s'appliquent pour et pendant. Tout matériel est de Balboa Water Group, Inc..

Messages de Rappel

Maintenance Générale aide.

Les Messages de Rappel peuvent être supprimés en utilisant le Menu PREF. Voir Page 11.

Les Messages de Rappel peuvent être choisis individuellement par le fabricant. Ils peuvent être désactivés entièrement, ou il peut y avoir un nombre limité de rappels sur un modèle spécifique.

La fréquence de chaque rappel (par ex. 7 jours) peut être indiqué par le fabricant.

Appuyez sur un bouton Température pour réactiver un rappel de message.



Alterne avec température ou affiche normalement

Apparait régulièrement, par ex. tous les 7 jours.

Vérifiez le pH avec un kit de tests et ajustez pH avec les produits chimiques appropriés.



Alterne avec température ou affiche normalement

Apparait régulièrement, par ex. tous les 7 jours.

Vérifiez le niveau de désinfectant et autre composition chimique de l'eau avec un kit de tes et ajustez avec les produits chimiques appropriés.



Alterne avec température ou affiche normalement

Apparait régulièrement, par ex. tous les 30 jours.

Nettoyer la cartouche du filtre comme indiqué par le fabriquant. Voir « HOLD » en page 6.



Alterne avec température ou affiche normalement

Apparait régulièrement, par ex. tous les 30 jours.

L'interrupteur de circuit de défaut à la terre (GFCI) ou le dispositif de courant résiduel (RCD) est un important dispositif de sécurité et doit être testé régulièrement pour vérifier l'installation.

Chaque utilisateur devrait être forme aux tests de Sécurité GFCI ou RCD associés avec l'installation du spa.

A GFCI ou RCD aura un bouton TEST and RESET qui permettra à l'utilisateur de vérifier la fonction appropriée

ATTENTION:

Si des conditions de gel existent, un GFCI ou RCD doit être remis immédiatement ou le spa peut être endommagé.

Le dernier utilisateur doit toujours être formé aux tests er remettre le GFCI or RCD régulièrement.

BALBOA water group

Fabriqués sous un ou plusieurs de ces brevets. Brevets Americans: 5332944, 5361215, 5550753, 5559720, 5,883,459, 6253227, 6282370, 6590188, 6976052, 6965815, 7030343, 7,417,834 b2, Brevets canadiens: 2342614, brevets australiens: 2373248 autres brevets sont étrangers et domestiques s'appliquent pour et pendant. Tout matériel est de Balboa Water Group, Inc..

Rappel de messages continus



Alterne avec température ou affiche normalement

Apparait régulièrement, par ex. tous les 90 jours.

Changer l'eau du spa régulièrement pour maintenir une balance chimique et des conditions sanitaires.



Alterne avec température ou affiche normalement

Apparait régulièrement, par ex. tous les 180 jours.

Les couvertures en vinyle doivent être nettoyées et and conditionnées pour un maximum de vie.



Alterne avec température ou affiche normalement

Apparait régulièrement, par ex. tous les 180 jours.

Les plaintes en bois et les meubles doit être nettoyés et conditionnées en fonctions des instructions du fabricant pour prolonger leur vie.



Alterne avec température ou affiche normalement

Apparait régulièrement, par ex. tous les 365 jours.

Les filtres doivent être remplacés régulièrement pour garder des conditions sanitaires et pour bien fonctionner.



Alterne avec température ou affiche normalement

Comme nécessaire.

Installez une nouvelle cartouche de filtration.

BALBOA water group

Fabriqués sous un ou plusieurs de ces brevets. Brevets Americans: 5332944, 5361215, 5550753, 5559720, 5,883,459, 6253227, 6282370, 6590188, 6976052, 6965815, 7030343, 7,417,834 b2, Brevets canadiens: 2342614, brevets australiens: 2373248 autres brevets sont étrangers et domestiques s'appliquent pour et pendant. Tout matériel est de Balboa Water Group, Inc..

GUIDE D'UTILISATEUR DU TP600
AVEC MENU STANDARD

Menus Principaux

Navigation

La Navigation du menu se fait entièrement avec 2 ou 3 boutons sur le panneau principal.



Certains panneaux ont des boutons individuels CHAUD (Haut) et FROID (Bas), pendant que d'autres ont un bouton simple de Température. Dans les diagrammes de navigation, les boutons de Température sont indiqués par un simple icone.

Les panneaux qui ont deux boutons de Température (Chaud et Froid) peuvent utiliser les deux pour simplifier la navigation.

Le bouton LUMIERE est aussi utilisé pour choisir les différents menus et naviguer dans chaque section.

L'utilisation du/des bouton(s) de Température permet de changer la Température pendant que les chiffres clignotent dans le LCD.

En appuyant sur le bouton LUMIERE pendant que les chiffres clignotent, les menus de navigation apparaîtront.

Les menus peuvent sortir du système avec certaines pressions de bouton. En attendant plusieurs secondes, le panneau revient à l'état initial.

Écrans de mise sous tension

Chaque fois que des pouvoirs du système jusqu'à une série de numéros est affichée .
Après la séquence de démarrage de numéros , le système entrera dans le mode d'amorçage (voir page 3)

Clé

- Indique le clignotement ou le changement du Segment.
- Indique un Message Alternatif ou Progressif - chaque 1/2 seconde
- Un bouton température, utilisé pour "Action"
- Lumière ou bouton dédié "Choisir", dépendant de la configuration du panneau de contrôle.
- ●●●●● Temps d'attente qui garde la dernière modification d'une partie du menu.
- ★★★★★ Indique une partie du Menu qui dépend de la Configuration du fabriquant et peut ou ne peut pas paraitre.

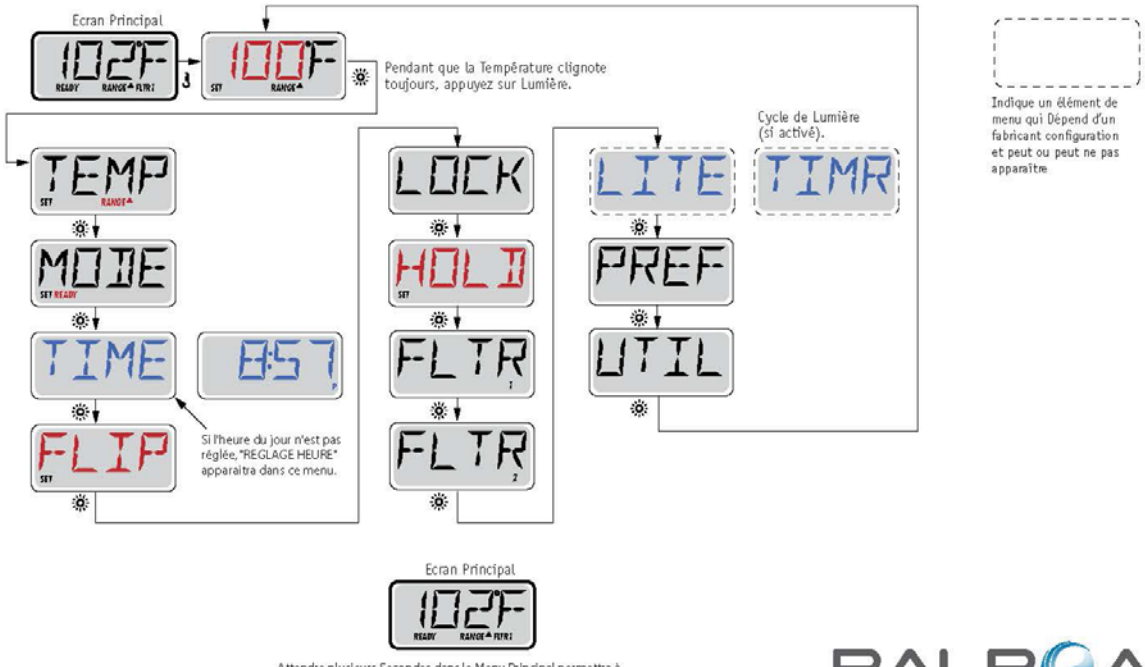

Attendre plusieurs Secondes dans le Menu Principal permettra à l'affichage de revenir à l'Ecran Principal. La plupart des modifications ne sont pas sauvées à moins que le bouton "Lumière" ☼ ne soit pressé. Référez-vous à la clé ci-dessus.

BALBOA water group

Fabriqué sous un ou plusieurs de ces brevets. U.S. Patents: 5332944, 5361215, 5550753, 5559720, 5,883,459, 6253227, 6282370, 6590188, 6976052, 6965815, 7030343, 7,417,834 b2, Brevet Canadian: 2342614, Brevet Australien: 2373248 et autres brevets étrangers et domestiques s'appliquant à ces produits appartiennent au Groupe Balboa Water.

Remplissage!

Préparation et Remplissage

Remplir le spa à son niveau exact d'utilisation. Assurez-vous d'ouvrir toutes les valves et jets dans le système de tuyauterie avant le remplissage pour permettre à un maximum d'air de s'échapper de la tuyauterie et du contrôleur pendant le processus de remplissage.

Apres avoir ouvert l'alimentation sur le panneau d'alimentation principal, l'affichage du panneau de commande supérieur affichera des séquences spécifiques. Ces séquences sont normales et affichent une variété d'informations regardant la configuration du contrôle du spa.

Mode d'Amorçage – M019*

Ce mode dura pour 4-5 minutes ou vous pourrez en sortir après que les pompes aient été amorcées.



Indépendamment du fait que le mode d'Amorçage se termine automatiquement ou manuellement, le système retournera automatiquement à un chauffage normal et filtrera à la fin du mode d'amorçage. Pendant le mode d'Amorçage, le réchauffeur est désactivé pour permettre au processus d'amorçage de se terminer sans la possibilité de dynamiser le réchauffeur dans des conditions de débit lent ou pas de débit du tout. Rien ne se déclenche automatiquement, mais la pompe (s) peut être dynamisée en poussant les boutons "Jet".

Si le spa à une Pompe "Circ" (circulation ou filtration), il peut être activé en pressant le bouton "Lumière" pendant le mode d'Amorçage.

Amorçage des Pompe

AAussitôt que l'affichage ci-dessus apparait sur le panneau, pressez le bouton "Jet" une fois pour démarrer la Pompe 1 en vitesse basse et puis à nouveau pour passer en vitesse haute. Appuyez également sur Pompe 2 ou le bouton "Aux", si vous avez une deuxième pompe, pour la démarrer. Les pompes fonctionneront maintenant en vitesse haute pour faciliter l'amorçage. Si les pompes n'ont pas été amorcées après 2 minutes, et l'eau ne s'écoule pas des jets dans le spa, ne laissez pas les pompes fonctionner. Eteignez les pompes et répéter le processus. Note: L'arrêt et la remise de l'alimentation initiera une nouvelle cession d'amorçage de la pompe. Quelquefois cette opération aide à l'amorçage. Ne pas répétez cette opération plus de 5 fois. Si la pompe (s) ne s'amorce pas, arrêtez l'alimentation du spa et appelez un technicien.

Important: Une pompe ne doit pas être autorisée à fonctionner sans amorçage plus de 2 minutes. Sous AUCUNE circonstance une pompe devrait être autorisée à fonctionner sans amorçage au-delà de la fin des 4-5 minutes du mode d'amorçage. Cela pourrait entrainer des dégâts à la pompe et provoquer l'enclenchement du réchauffeur et entrainer une surchauffe.

Exiting Priming Mode

Vous pouvez sortir du mode d'Amorçage manuellement en pressant le bouton "Température" (Haut ou Bas). Notez que si vous ne sortez pas du mode d'Amorçage manuellement comme décris ci-dessus, le mode d'amorçage se terminera automatiquement après 4-5 minutes. Assurez-vous que les pompes aient bien été amorcées à ce moment.

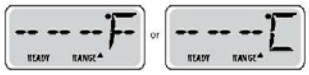

Une fois que le système est sorti du mode d'Amorçage, le panneau de commande supérieur affichera momentanément la température réglée mais l'affichage ne montrera pas encore la température, comme montré ci-dessous. Ceci est parce que le système demande environ 1 minute pour que l'eau s'écoule à travers le réchauffeur pour déterminer la température de l'eau et l'afficher.

*M019 est un code de message. Voir la liste des défauts sur Page 15.

Fabriqué sous un ou plusieurs de ces brevets. U.S. Patents: 5332944, 5361215, 5550753, 5559720, 5,883,459, 6253227, 6282370, 6590188, 6976052, 6965815, 7030343, 7,417,834 b2, Brevet Canadian: 2342614, Brevet Australien: 2373248 et autres brevets étrangers et domestiques s'appliquant à ces produits appartiennent au Groupe Balboa Water.

Comportement du Spa

Pompes

Pressez le bouton "Jets 1" une fois pour brancher ou éteindre la pompe 1, et pour changer entre les vitesses basse et haute si la pompe est équipée. Si on la laisse fonctionner, la pompe s'arrêtera après une période d'attente. La pompe 1 vitesse basse s'arrêtera après 30 minutes. La vitesse haute s'arrêtera après 15 minutes.

Sur les systèmes non-Circ, la basse vitesse de la pompe 1 fonctionnera quand le blower ou n'importe quelle autre pompe est branchée. Si le spa est en Mode Prêt (voir page 6), la pompe 1 fonctionnera en basse vitesse pendant 1 minute toutes les 30 minutes ou plus longtemps si l'eau du spa doit être réchauffée. Lorsque la basse vitesse de la pompe est activée automatiquement, il n'est pas possible d'éteindre la pompe.

Modes de Circulation des Pompes

Si le système est équipé avec une pompe Circ, il sera réglé pour fonctionner dans l'une de ces 3 façons:

1, La pompe Circ fonctionne continuellement (24 heures) avec l'exception de s'éteindre pour 30 minutes quand la température de l'eau atteint 3°F (1.5°C) au-dessus de la température demandée (ce qui arrive le plus probablement dans les climats chauds).

2, La pompe Circ fonctionne continuellement, quelle que soit la température de l'eau.

3, Une pompe Circ programmable s'allume quand le système vérifie la température (polling), pendant les cycles de filtration, pendant les conditions de gel, ou quand n'importe quelle autre pompe est allumée. Le mode spécifique de circulation qui est utilisé a été déterminé par le fabriquant et ne peut être changé.

Filtration et Ozone

Sur les systèmes non-Circ, la Pompe 1 basse et le générateur d'ozone fonctionnera pendant la filtration. Sur les systèmes Circ, l'ozone fonctionnera avec la pompe Circ.

Le système est programmé en usine avec un cycle de filtration qui fonctionnera le soir (en supposant que l'heure de la journée est réglée exactement) quand les taux d'énergie sont souvent les plus bas. L'heure et la durée de filtration sont programmables. (voir page 10).

Un second cycle de filtration peut être activité si besoin.

Au commencement de chaque cycle de filtration, le blower (s'il y en a un) ou la Pompe 2 (s'il y en a une) fonctionnera rapidement pour purger sa tuyauterie afin de maintenir une bonne qualité de l'eau.

Protection contre le gel

Si les senseurs de température à l'intérieur du réchauffeur détectent une température assez basse, à ce moment-là les appareils d'eau fonctionnent automatiquement pour fournir la protection de gel. Les appareils d'eau fonctionneront soit continuellement ou périodiquement selon les conditions.

Dans les climats froids, un senseur optimal supplémentaire de gel peut être ajouté pour protéger contre les conditions de gel qui ne sont peut-être pas détectées par les senseurs normaux. Le senseur auxiliaire de protection contre le gel fonctionne de même avec les seuils de température déterminés par l'interrupteur. Voir votre détaillant pour plus de détails.

Cycle de Nettoyage (Optionnel)

Lorsqu'une pompe ou blower est activé manuellement, un cycle de nettoyage est activé 30 minutes après la désactivation de la pompe ou du blower. La pompe 1 et l'ozonateur fonctionneront pendant 30 minutes ou plus selon les systèmes. Il est possible de changer le fonctionnement de ce cycle sur certains modèles.

(Voir la section des Préférences en page 12).

BALBOA water group

Fabriqué sous un ou plusieurs de ces brevets. U.S. Patents: 5332944, 5361215, 5550753, 5559720, 5,883,459, 6253227, 6282370, 6590188, 6976052, 6965815, 7030343, 7,417,834 b2, Brevet Canadian: 2342614, Brevet Australien: 2373248 et autres brevets étrangers et domestiques s'appliquant à ces produits appartiennent au Groupe Balboa Water.

Température et plage de température

Ajustement de la Température Réglée

Quand on utilise un tableau de bord avec des boutons Haut et Bas (boutons de Température), en appuyant sur Haut et Bas, cela amènera la température à clignoter. En pressant le bouton Température à nouveau, la température demandée sera ajustée dans la direction indiquée sur le bouton. Quand le LCD arrête de clignoter, le spa chauffera à la nouvelle température demandée.

Si le tableau de bord a un simple bouton de température, la pression du bouton amènera la température à clignoter. En pressant le bouton à nouveau, cela entrainera la température à changer dans une direction (i.e. HAUT). Une fois que l'affichage a fini de clignoter, la pression du bouton de Température amènera la température à clignoter et la prochaine pression changera la température dans la direction opposée (i.e. BAS).

Pressez et maintenez

Si le bouton de Température est appuyé et maintenu quand la température clignote, la température continuera de changer jusqu'a que le bouton soit relâché. Si seulement un bouton de température est libre et la limite de la plage de Température est atteinte quand le bouton est maintenu, la progression changera de direction.

Double Plages de Température

Le système comporte deux modes de température indépendants avec leurs ajustements respectifs. La Plage Haute montrée dans l'affichage par une flèche du haut, et la Plage Basse montrée dans l'affichage par la flèche du bas.

Ces deux modes peuvent être utilisés pour des raisons diverses. L'utilisation la plus courante serait d'utiliser un des modes comme mode d'utilisation et l'autre comme mode vacances. Chacun des modes possède son ajustement de température demandée. Le spa maintiendra l'eau à la température demandée en fonction du mode choisi.

Par example:

Plage Haute peut être réglée entre 27°C et 40°C.

Plage Basse peut être réglée entre 10°C et 38°C.

Des plages de Température plus spécifiques peuvent être déterminées par

La protection contre le gel est activée dans n'importe quelle plage.

Voir "Prêt et Repos" à la Page 6

Pour des informations supplémentaires sur le contrôle du chauffage.

Clé

- Indique le clignotement ou le changement du Segment.
- Indique un Message Alternatif ou Progressif - chaque 1/2 seconde
- Un bouton température, utilisé pour "Action"
- Lumière ou bouton dédié "Choisir", dépendant de la configuration du panneau de contrôle.
- ●●●●● Temps d'attente qui garde la dernière modification d'une partie du menu.
- ★★★★★ Indique une partie du Menu qui dépend de la Configuration du fabriquant et peut ou ne peut pas paraître.

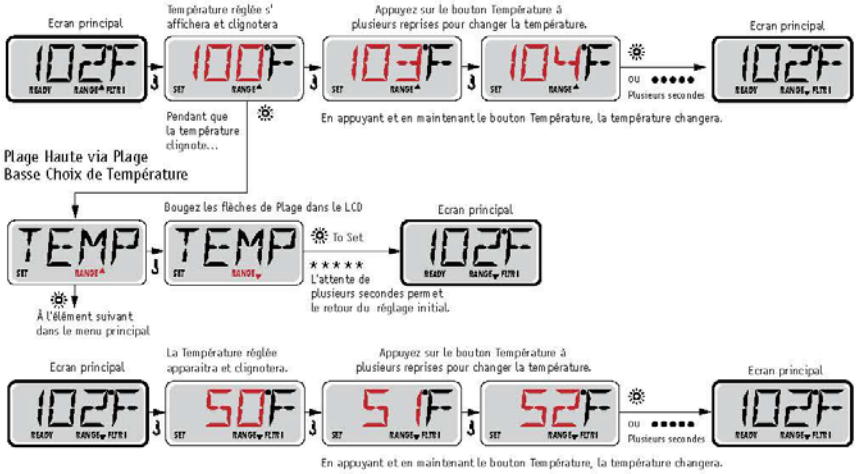

Fabriqué sous un ou plusieurs de ces brevets. U.S. Patents: 5332944, 5361215, 5550753, 5559720, 5,883,459, 6253227, 6282370, 6590188, 6976052, 6965815, 7030343, 7,417,834 b2, Brevet Canadian: 2342614, Brevet Australien: 2373248 et autres brevets étrangers et domestiques s'appliquant à ces produits appartiennent au Groupe Balboa Water.

Mode – Prêt et Repos

Afin que le spa chauffe, une pompe a besoin d'écouler de l'eau au travers du réchauffeur. La pompe qui performe cette fonction est connue comme la "Pompe Réchauffeur".

La pompe réchauffeur peut soit être une Pompe 1 a 2-Vitesse ou une pompe de circulation ("Circ").

Si la pompe est une Pompe 1 a 2-vitesse, le mode PRET écoulera l'eau chaque 1/2 heure, utilisant la Pompe 1 vitesse basse, afin de maintenir une température constante de l'eau, chauffée si besoin, et remet l'affichage de la température. On appelle cela "polling."

Le Mode REPOS permettra seulement le chauffage pendant les cycles de filtration programmés. Puisque le polling ne se produit pas, l'affichage de la température ne peut pas montrer une température exacte jusqu'à ce que la pompe réchauffeur fonctionne pour une minute or deux.

Mode Circulation (Voir Page 4, sous Pompes, pour d'autres modes de circulation)

Si le spa est configuré pour une circulation de 24HR, la pompe réchauffeur fonctionne généralement continuellement. Puisque la pompe réchauffeur fonctionne toujours, le spa maintiendra la température demandée et chauffera si besoin dans le Mode Prêt, sans polling.

Dans le Mode Repos, le spa chauffera seulement jusqu'à la température demandée pendant les temps de filtration programmés, même si l'eau a été filtrée constamment dans le Mode de Circulation.

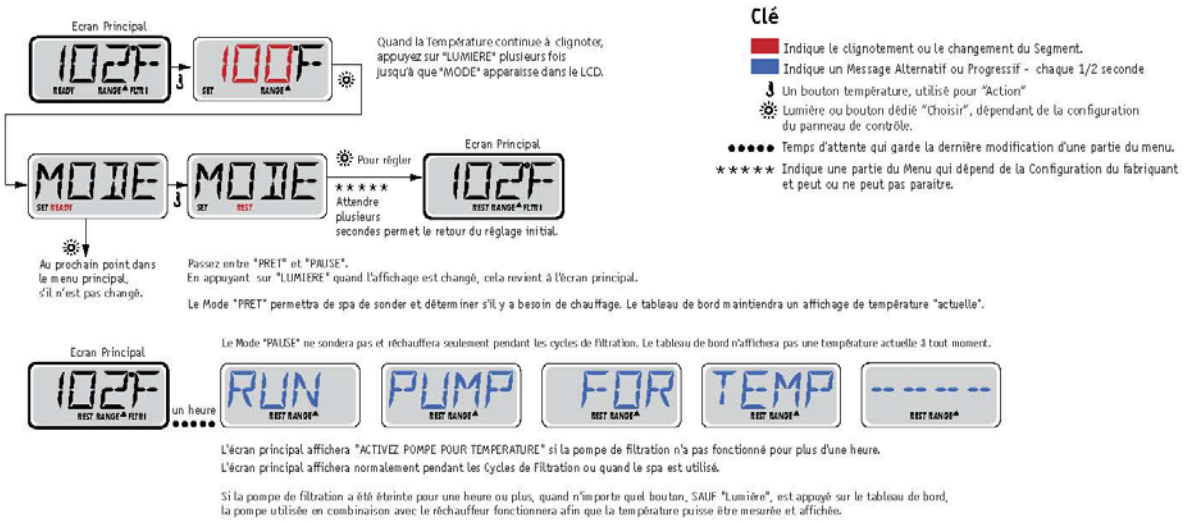

Mode Prêt-en-Mode-Repos

Ce mode s'active si le spa est en mode REPOS et que la pompe 1 est activée manuellement. Le spa suppose alors que le spa est utilisé et chauffera l'eau à la température désirée. La pompe 1 fonctionnera alors en basse vitesse jusqu'à ce que l'eau atteigne la température ou pendant 1 heure. Apres une heure, le contrôleur reviendra automatiquement en mode de repos. Il est aussi possible de remettre le spa dans le mode de chauffage demandé par le menu d'ajustement.

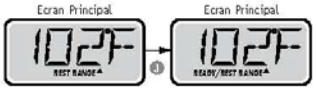

Fabriqué sous un ou plusieurs de ces brevets. U.S. Patents: 5332944, 5361215, 5550753, 5559720, 5,883,459, 6253227, 6282370, 6590188, 6976052, 6965815, 7030343, 7,417,834 b2, Brevet Canadian: 2342614, Brevet Australien: 2373248 et autres brevets étrangers et domestiques s'appliquant à ces produits appartiennent au Groupe Balboa Water.

Affichage et Réglage de l'heure de la journée

Assurez-vous de régler l'heure de la journée.

Le réglage de l'heure de la journée peut être important pour déterminer les temps de filtration et les autres caractéristiques principales. Dans la section "TEMPS" du menu, "REGLAGE TEMPS" clignotera sur l'affichage si l'heure de la journée n'est pas réglée dans la mémoire.

L'affichage du temps 24-heures peut être réglé dans le menu PREF (Voir Page 10)

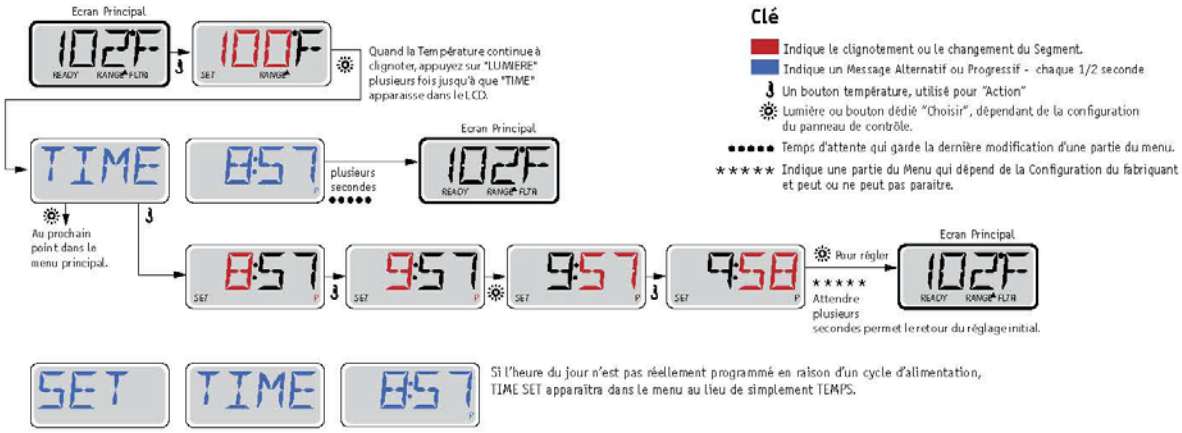

Note:

Si l'alimentation du système est coupée, l'heure de la journée n'est pas sauvegardée.

Le système continuera à fonctionner et tous les autres réglages seront sauvegardés. Si les cycles de filtration sont obligés de fonctionner à un moment particulier de la journée, l'ajustement de l'horloge permettra aux temps de filtration de retourner à leurs périodes actuelles programmées.

Quand le système se déclenche, il affiche 12:00 (Midi), ainsi cela peut être une autre façon de remettre les temps de filtration comme au départ: branchez le spa à midi n'importe quel jour.

"REGLAGE TEMPS" continuera à clignoter dans la section "TEMPS" du menu jusqu'a que le temps soit actuellement réglé, mais puisque le spa fonctionne à partir de midi, les cycles de filtration fonctionneront comme programmés.

Renverser (Inverser) l'affichage

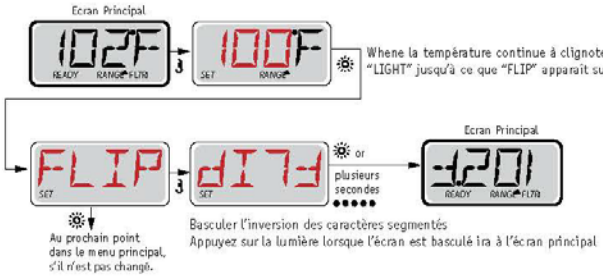

Note:

Certains panneaux ont un bouton dédié "RENVERSER" qui permet l'utilisateur de renverser l'affichage avec une seule pression de bouton.

BALBOA water group

Fabriqué sous un ou plusieurs de ces brevets. U.S. Patents: 5332944, 5361215, 5550753, 5559720, 5,883,459, 6253227, 6282370, 6590188, 6976052, 6965815, 7030343, 7,417,834 b2, Brevet Canadian: 2342614, Brevet Australien: 2373248 et autres brevets étrangers et domestiques s'appliquant à ces produits appartiennent au Groupe Balboa Water.

Restriction d'utilisation

Le panneau de contrôle peut être bloqué afin d'éviter un changement de température involontaire. En bloquant l'usage du panneau, les fonctions automatiques du contrôleur seront tout de même activées. Les pompes, soufflerie et lumières pourront tout de même être utilisées mais les ajustements ne pourront pas être modifiés.

Le blocage des ajustements réduit les options du menu. Les fonctions Inversion, Blocage, Usage, Information et Journal des Fautes peuvent être consultés mais ne peuvent pas être édités ou modifiés.

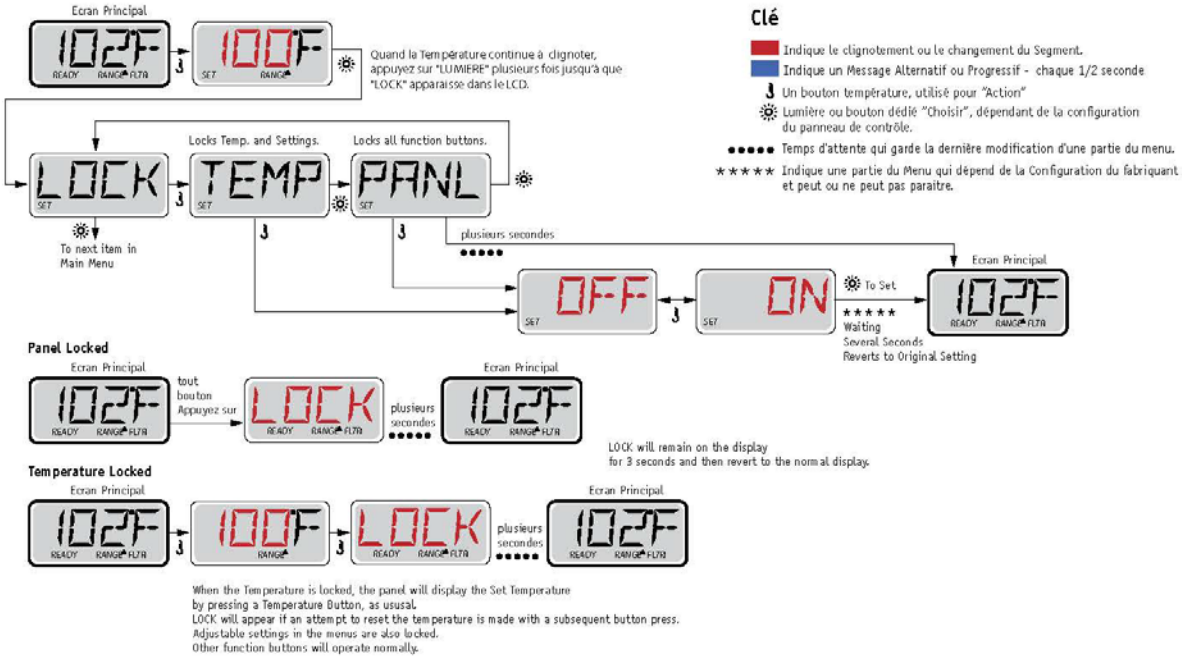

Unlocking

Cette séquence de déverrouillage peut être utilisée de n'importe quel écran et peut être affichée sur un panneau verrouillé en appuyant et maintenant le Bouton Température (ou bouton HAUT, si disponible).

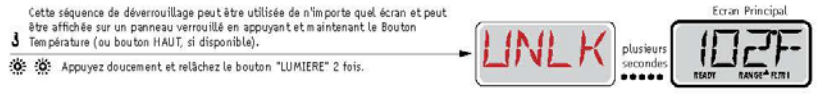

NOTE: Si le panneau a 2 boutons (HAUT et BAS), le SEUL bouton qui fonctionnera dans la Séquence de Déverrouillage sera le bouton du HAUT.

Fabriqué sous un ou plusieurs de ces brevets. U.S. Patents: 5332944, 5361215, 5550753, 5559720, 5,883,459, 6253227, 6282370, 6590188, 6976052, 6965815, 7030343, 7,417,834 b2, Brevet Canadian: 2342614, Brevet Australien: 2373248 et autres brevets étrangers et domestiques s'appliquant à ces produits appartiennent au Groupe Balboa Water.

En attente

Mode "En attente"– M037*

Ce mode permet d'arrêter les pompes durant le temps nécessaire pour remplacer ou nettoyer le filtre. Le Mode "En Attente" durera au moins 1 heure à moins que l'on sorte de ce mode manuellement.

Mode de Drainage

Certains spas ont une fonction spéciale qui permet d'utiliser une pompe pour drainer l'eau. Si disponible, cette fonction est un composant du Mode "En Attente".

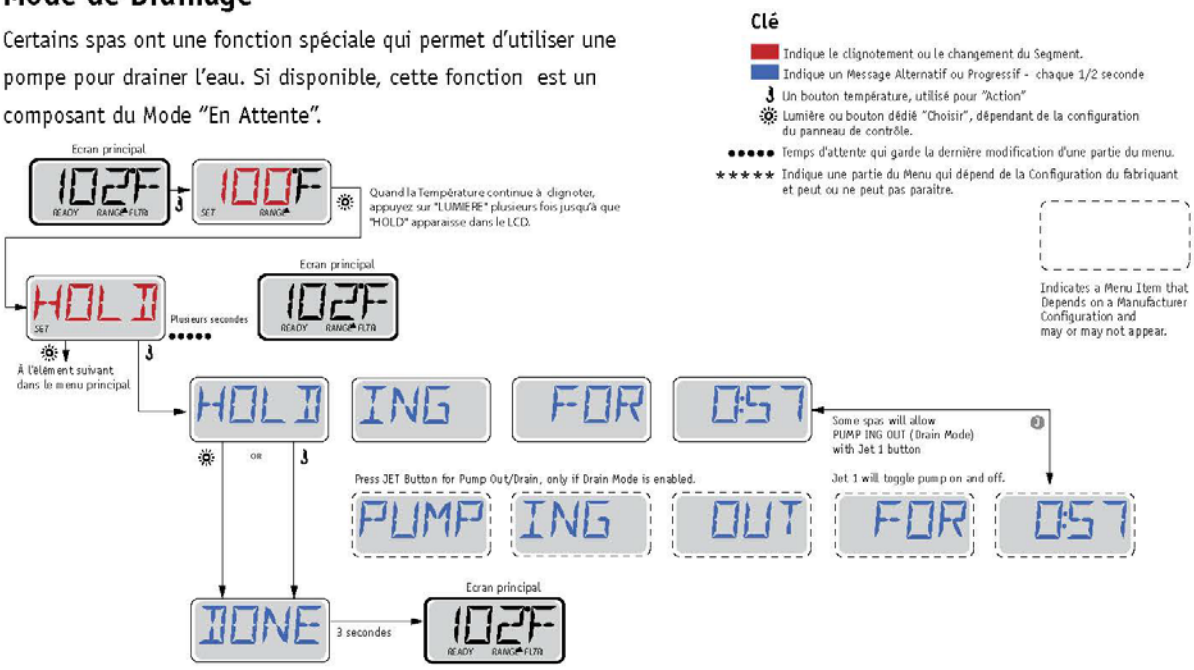

M037 est un code Message. Voir Page 15.

Fabriqué sous un ou plusieurs de ces brevets. U.S. Patents: 5332944, 5361215, 5550753, 5559720, 5,883,459, 6253227, 6282370, 6590188, 6976052, 6965815, 7030343, 7,417,834 b2, Brevet Canadian: 2342614, Brevet Australien: 2373248 et autres brevets étrangers et domestiques s'appliquant à ces produits appartiennent au Groupe Balboa Water.

Ajustement du cycle de Filtration

Filtration Principale

Semblable à l'ajustement de l'horloge, le cycle de filtration est ajusté en programmant une heure de départ et une durée. Le temps de Départ est indiqué par un "A" ou "P" dans le coin à droite de l'affichage. La durée n'a pas de "A" ou de "P". Le contrôleur calculera automatiquement l'heure de la fin du cycle et l'affichera automatiquement.

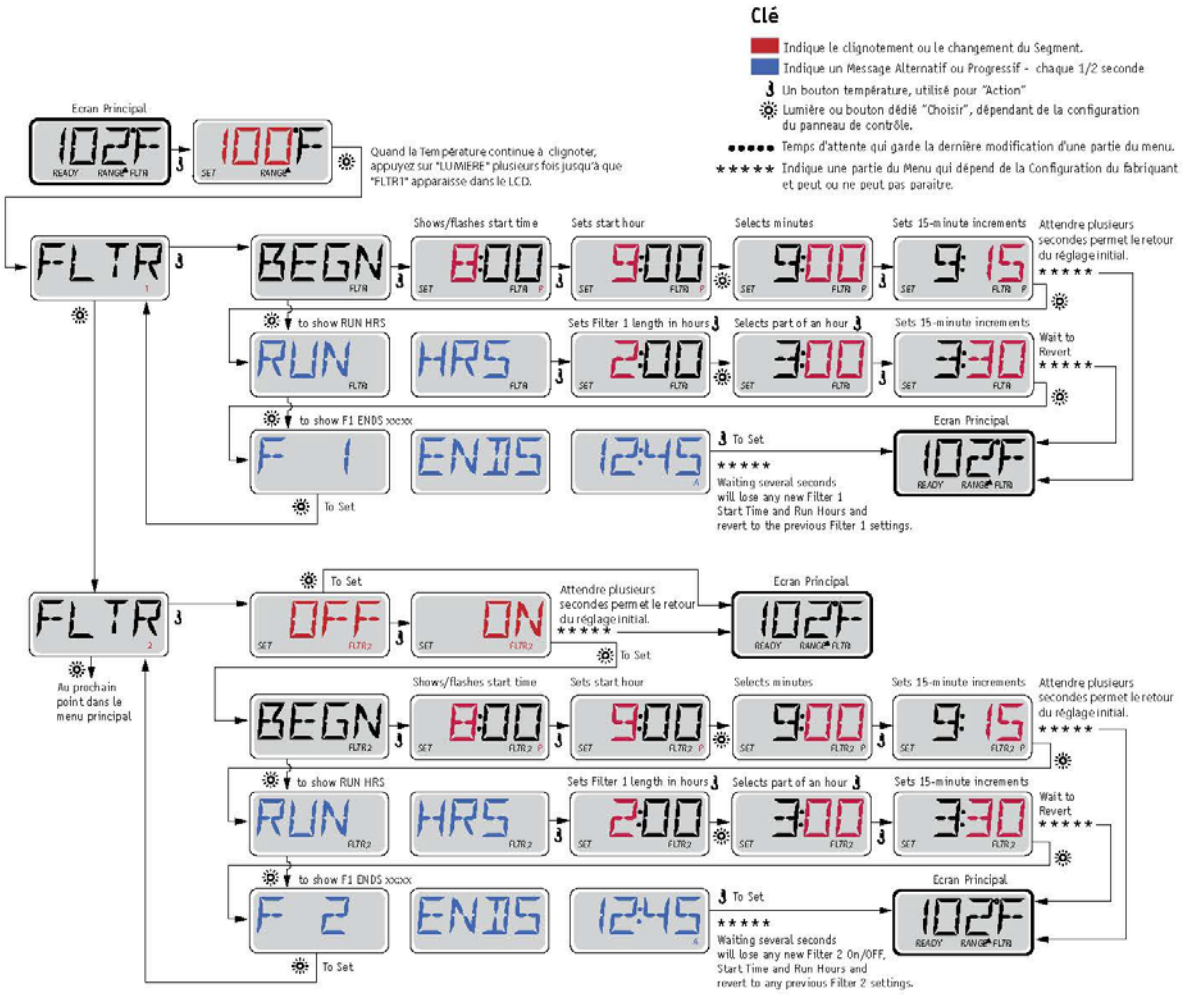

Deuxième cycle de filtration - Filtration Optionnelle

Le deuxième cycle de filtration n'est pas activé par défaut.

C'est possible de chevaucher le cycle 1 de filtration avec le Cycle 2 de filtration, qui par conséquent raccourcira le temps total de filtration.

Cycles de Drainage

Afin de maintenir une bonne qualité d'eau ou lorsque la protection contre le gel est activée, les pompes et la soufflerie seront activées automatiquement au début de chaque cycle de filtration. Si le cycle de filtration principal est programmé à 24 heures, la purge se fera une fois par jour mais si un deuxième cycle est programmé, une autre épuration se fera au début du deuxième cycle.

Fabriqué sous un ou plusieurs de ces brevets. U.S. Patents: 5332944, 5361215, 5550753, 5559720, 5,883,459, 6253227, 6282370, 6590188, 6976052, 6965815, 7030343, 7,417,834 b2, Brevet Canadian: 2342614, Brevet Australien: 2373248 et autres brevets étrangers et domestiques s'appliquant à ces produits appartiennent au Groupe Balboa Water.

Programmation de la Minuterie de lumière

Option de la minuterie de lumière

Si "MINUTERIE LUMIERE" n'apparait pas dans le menu principal, la fonction "Minuterie de Lumière" n'est pas activée par le fabriquant.

Quand cette option est disponible, la minuterie de Lumière est éteinte par défaut.

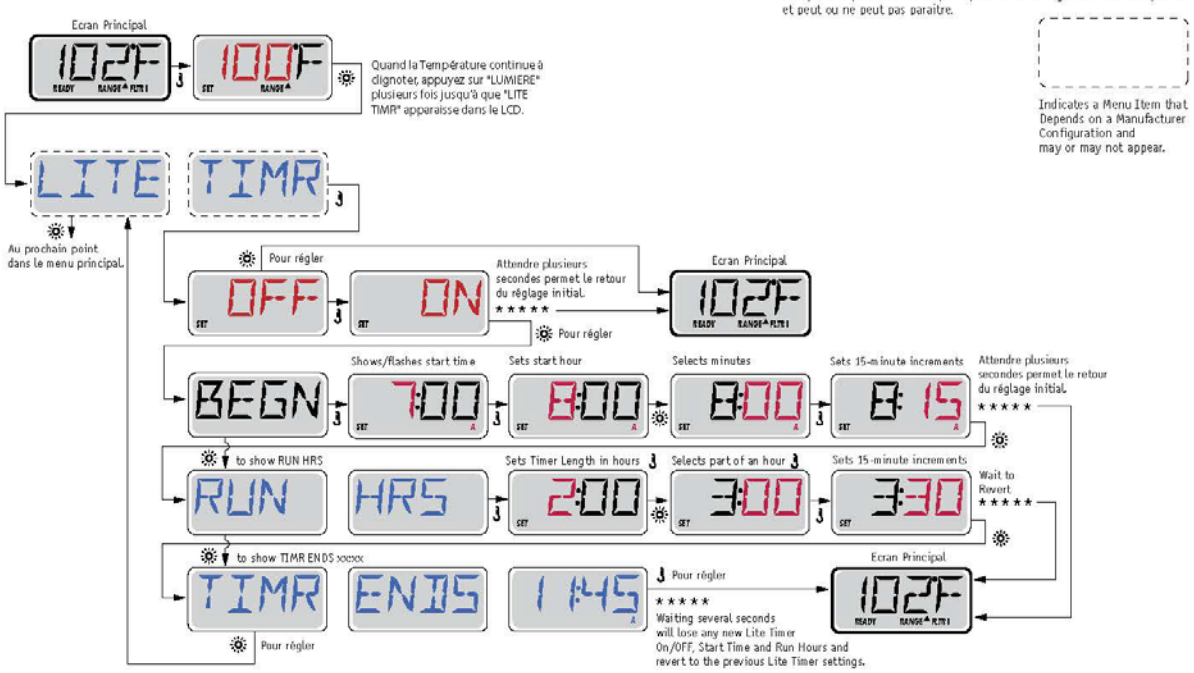

BALBOA water group

Fabriqué sous un ou plusieurs de ces brevets. U.S. Patents: 5332944, 5361215, 5550753, 5559720, 5,883,459, 6253227, 6282370, 6590188, 6976052, 6965815, 7030343, 7,417,834 b2, Brevet Canadian: 2342614, Brevet Australien: 2373248 et autres brevets étrangers et domestiques s'appliquant à ces produits appartiennent au Groupe Balboa Water.

Préférences

F / C (Affichage de la température)

Changement de la température entre Fahrenheit et Celsius.

12 / 24 (Affichage du Temps)

Changement de l'horloge entre un affichage de 12 heures et 24 heures.

RAPPELS

Allumer ou éteindre les messages de rappel (comme "nettoyer le filtre" par exemple).

NETTOYAGE

Le cycle de nettoyage n'est pas toujours disponible. Si disponible, il permet d'ajuster le cycle de nettoyage après utilisation entre 0 et 4 heures.

TELECOMMANDE DOLPHIN (Dolphin II ET Dolphin III) s'applique seulement au Dolphin RF. (Ce message peut ne pas apparaitre, cela dépend de la configuration).

Lorsque c'est ajusté à 0, il n'y a pas d'adresse programmée (par défaut). Utilisez ce réglage pour une télécommande Dolphin qui est fabriquée en usine pour aucune adresse par défaut.

Choisir entre 1 et 7 pour coder la télécommande Dolphin (voir le manuel Dolphin pour des détails).

BALBOA water group

Fabriqué sous un ou plusieurs de ces brevets. U.S. Patents: 5332944, 5361215, 5550753, 5559720, 5,883,459, 6253227, 6282370, 6590188, 6976052, 6965815, 7030343, 7,417,834 b2, Brevet Canadian: 2342614, Brevet Australien: 2373248 et autres brevets étrangers et domestiques s'appliquant à ces produits appartiennent au Groupe Balboa Water.

Préférences

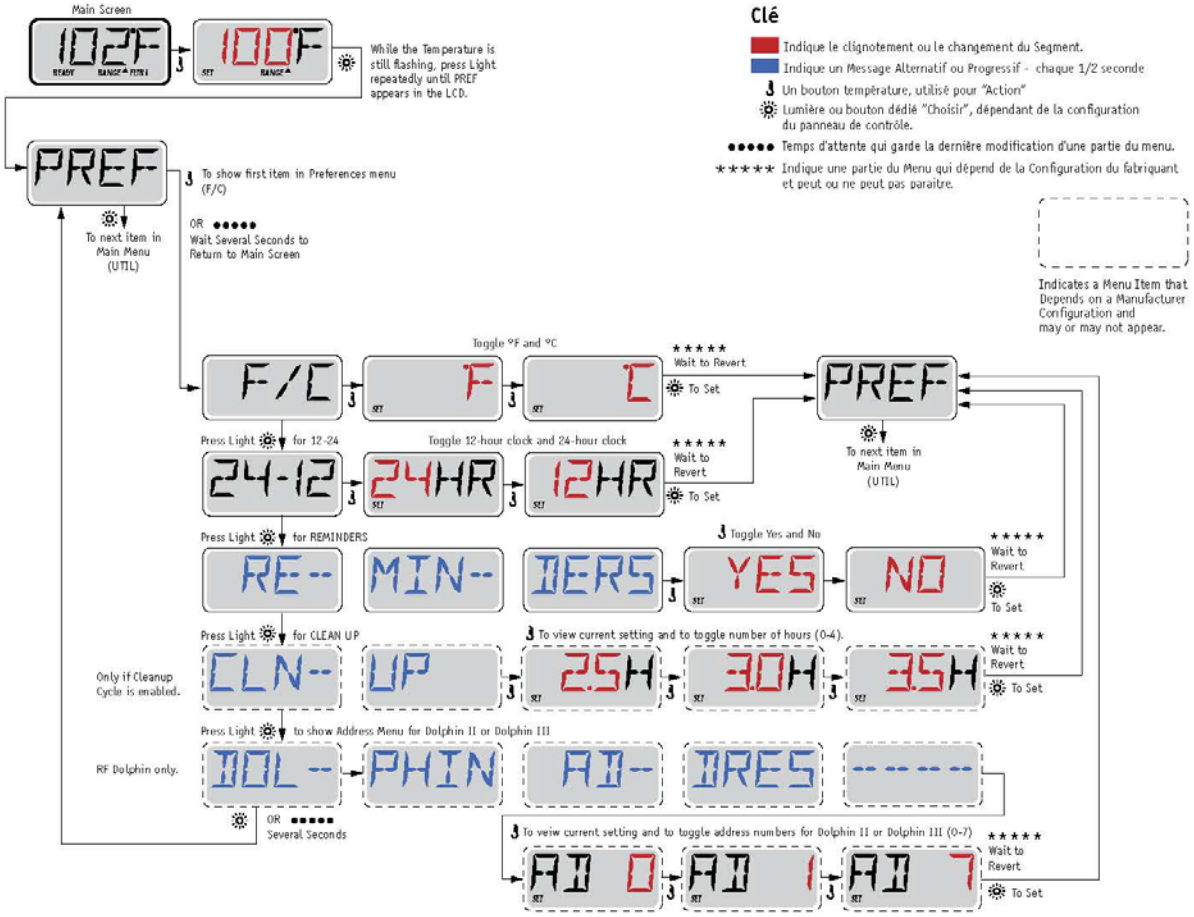

BALBOA water group

Fabriqué sous un ou plusieurs de ces brevets. U.S. Patents: 5332944, 5361215, 5550753, 5559720, 5,883,459, 6253227, 6282370, 6590188, 6976052, 6965815, 7030343, 7,417,834 b2, Brevet Canadian: 2342614, Brevet Australien: 2373248 et autres brevets étrangers et domestiques s'appliquant à ces produits appartiennent au Groupe Balboa Water.

Informations

INFO (Menu d'information du Système)

Le menu d'informations du Système affiche les différents réglages et l'identification du système particulier. A chaque équipement mis en évidence, le détail pour cet équipement est affiché au bas de l'écran.

SSID (identité du logiciel)

Affiche l'identité du logiciel pour le Système.

MODL (Modèle du Système)

MODL (Modèle du Système)

SETP (Réglage actuel)

Affiche le numéro de réglage de la configuration sélectionnée actuelle.

SIG (Signature de la Configuration)

Affiche le checksum pour le document de la configuration du système.

Tension du réchauffeur (Fonction non utilisée sur les systèmes classés CE.)

Affiche la tension fonctionnant configurée pour le réchauffeur.

Puissance du réchauffeur comme configurée dans le système (Systèmes CE seulement.)

Affiche le kilowatt classé du réchauffeur comme programmé dans le logiciel du système (1-3 ou 3-6).

H _ (Type de Réchauffeur)

Affiche un numéro d'identité du type du Réchauffeur.

SW _ (Réglages des Interrupteurs Dip)

Affiche un numéro qui représente les positions d'interrupteur DIP de S1 sur le tableau de bord principal.

PANL (Version du Panneau)

Affiche un numéro de logiciel dans le panneau de commande supérieur.

BALBOA water group

Fabriqué sous un ou plusieurs de ces brevets. U.S. Patents: 5332944, 5361215, 5550753, 5559720, 5,883,459, 6253227, 6282370, 6590188, 6976052, 6965815, 7030343, 7,417,834 b2, Brevet Canadian: 2342614, Brevet Australien: 2373248 et autres brevets étrangers et domestiques s'appliquant à ces produits appartiennent au Groupe Balboa Water.

Services supplémentaires

Services

En plus d'INFO, Le Menu des services contient les points suivant:

GFCI (test GFCI)
(Fonction pas disponible sur les systèmes classés CE).

Test GFCI n'est pas toujours activé, donc il ne peut pas apparaitre. L'écran permet le TGFCI d'être testé manuellement à partir du panneau et peut être utilisé pour régler à nouveau la fonction du test automatique. Si la fonction du test GFCI est remis, l'appareil disjonctera dans les 7 jours. (Voir Page 17)

A / B (Temperatures de Senseur A/B)

Quand celui-ci est réglé sur "ALLUME", l'affichage de la température alternera entre l'affichage du Senseur A et Senseur B dans le réchauffeur.

LISTE DES DEFAUTS

La liste des défauts est un résumé des 24 derniers problèmes qui peuvent être revues par un technicien.

DEMO (Mode Démo)

Le mode Démo n'est pas toujours activé, donc il peut ne pas apparaitre. Ceci est conçu pour fonctionner plusieurs appareils dans une séquence afin de démontrer les différentes fonctions d'un spa particulier.

BALBOA water group

Fabriqué sous un ou plusieurs de ces brevets. U.S. Patents: 5332944, 5361215, 5550753, 5559720, 5,883,459, 6253227, 6282370, 6590188, 6976052, 6965815, 7030343, 7,417,834 b2, Brevet Canadian: 2342614, Brevet Australien: 2373248 et autres brevets étrangers et domestiques s'appliquant à ces produits appartiennent au Groupe Balboa Water.

Préférences

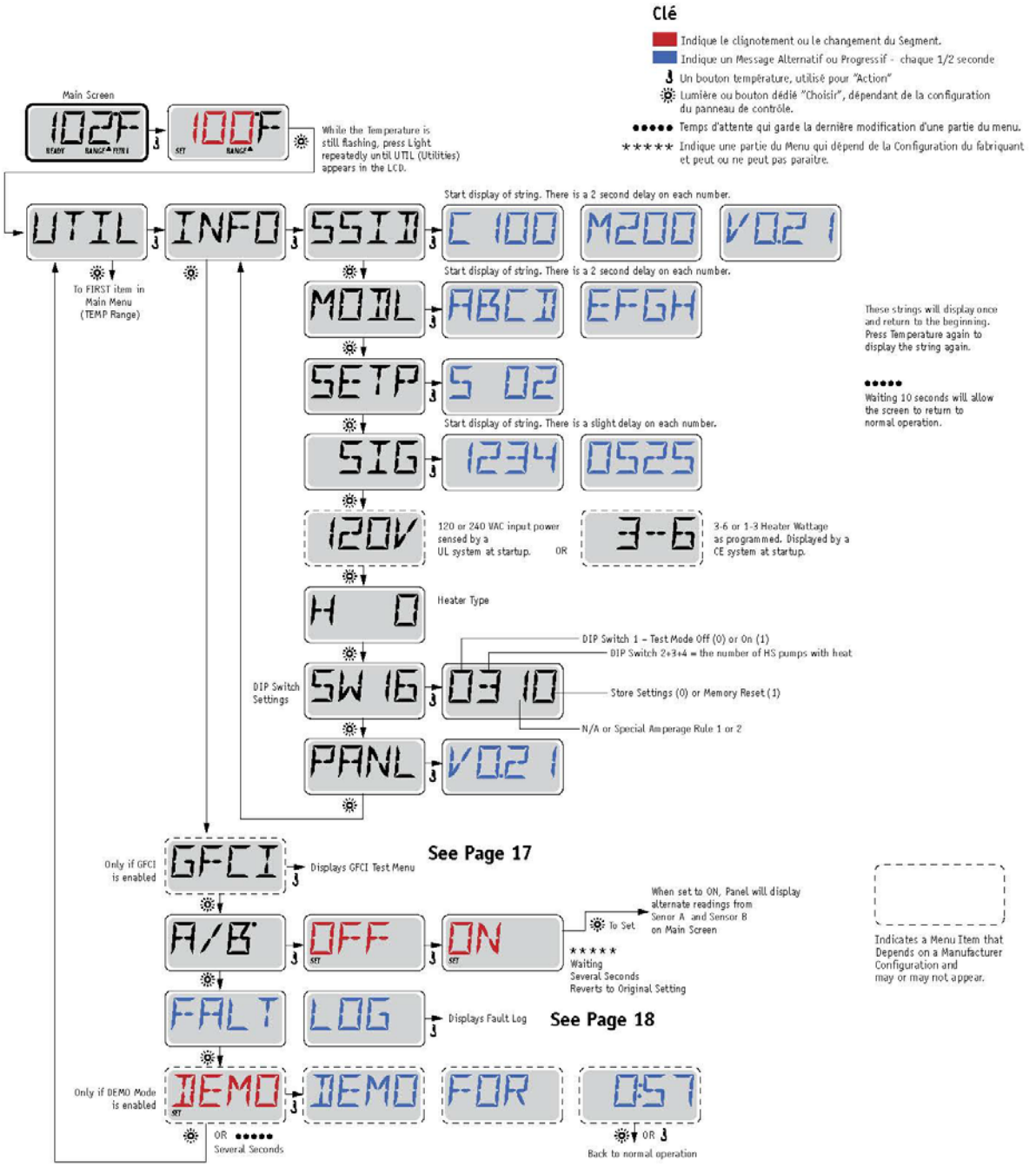

Fabriqué sous un ou plusieurs de ces brevets. U.S. Patents: 5332944, 5361215, 5550753, 5559720, 5,883,459, 6253227, 6282370, 6590188, 6976052, 6965815, 7030343, 7,417,834 b2, Brevet Canadian: 2342614, Brevet Australien: 2373248 et autres brevets étrangers et domestiques s'appliquant à ces produits appartiennent au Groupe Balboa Water.

Utilités – Fonction du test GFCI

Pas Disponible sur les Systèmes classés.

Un GFCI est un appareil de sécurité important et est obligatoire pour l'installation d'un spa.

Votre spa peut être équipé avec une fonction de Protection GFCI. (Systèmes classés UL seulement). Si votre spa a cette fonction activée par le fabriquant, le test du disjoncteur GFCI peut se produire pour permettre un bon fonctionnement du spa.

Dans 1 à 7 jours après le démarrage, le spa disjonctera le GFCI pour le tester. (Le nombre de jours est programmé en usine). Le GFCI doit être réajusté à nouveau quand il a disjoncté. Si le spa disjoncte à nouveau, le GFCI indiquera un problème de terre ou une autre condition dangereuse et l'alimentation du spa doit être coupée jusqu'à ce qu'un technicien puisse régler le problème.

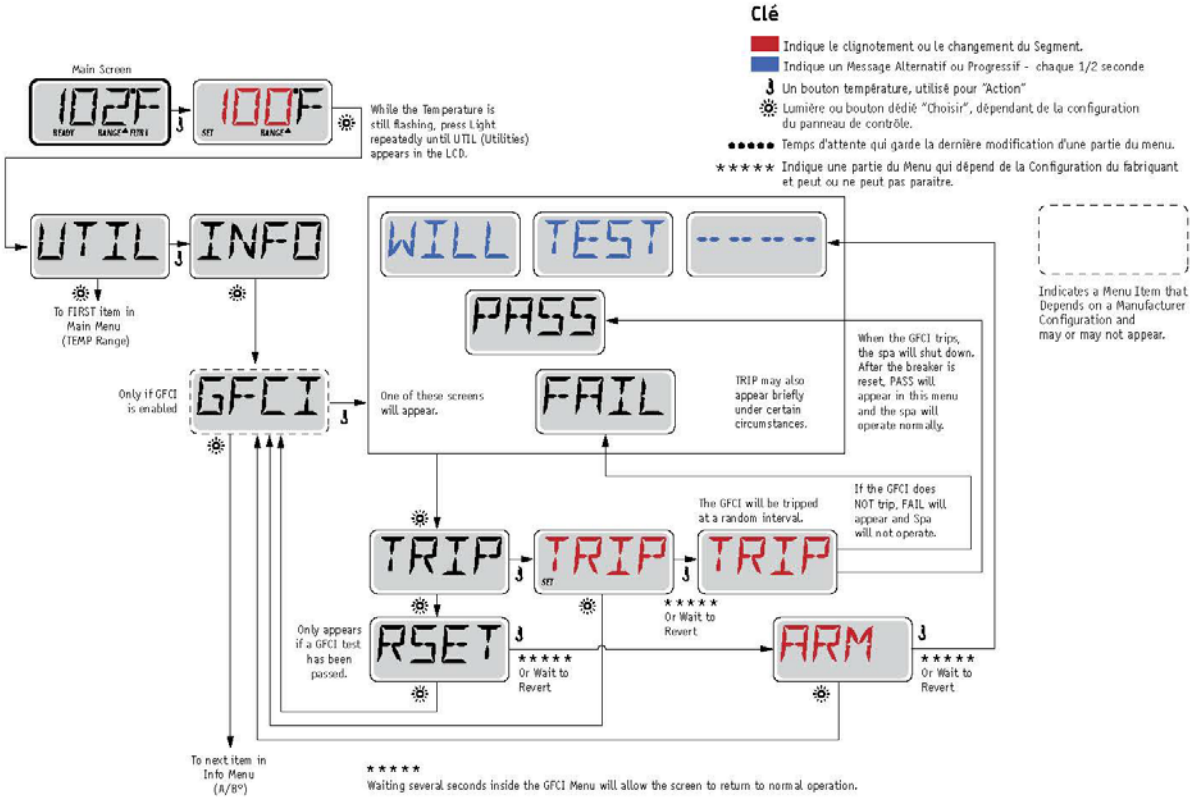

Forcer le test du disjoncteur GFCI

L'installateur peut déclencher le test du disjoncteur GFCI pour se produire plus rapidement en l'initiant par l'utilisation du menu ci-dessus.

Le GFCI doit disjoncter dans les secondes suivantes et le spa doit être arrêté. Si le spa ne s'arrête pas, éteignez l'alimentation et vérifiez manuellement que le disjoncteur GFCI soit installé ainsi que le circuit et spa soit branchés correctement. Vérifiez la fonction du GFCI avec son propre bouton test.

Remettez l'alimentation du spa et répéter le test GFCI.

Une fois que le GFCI est disjoncté par le test, remettez le GFCI et le spa fonctionnera normalement à partir de là. Vous pouvez vérifier l'exactitude du test en naviguant au menu ci-dessus. PASS doit apparaitre après l'appui du bouton de température sur l'écran GFCI.

Le dernier utilisateur doit savoir que ce test s'est produit une fois et doit savoir rebrancher correctement le GFCI.

Attention:

S'il existe des conditions de gel, un GFCI doit être remis immédiatement car le spa peut être endommagé. Le dernier utilisateur doit être toujours formé pour tester et refaire le GFCI de façon régulière.

Fabriqué sous un ou plusieurs de ces brevets. U.S. Patents: 5332944, 5361215, 5550753, 5559720, 5,883,459, 6253227, 6282370, 6590188, 6976052, 6965815, 7030343, 7,417,834 b2, Brevet Canadian: 2342614, Brevet Australien: 2373248 et autres brevets étrangers et domestiques s'appliquant à ces produits appartiennent au Groupe Balboa Water.

Utilités – Liste des Fautes

Un évènement peut en dire beaucoup

La liste des problèmes est emmagasinée jusqu'à 24 évènements consécutifs dans la mémoire et pouvant être vus dans le Menu de la liste des Fautes.

Chaque évènement capture un message codé spécifique au problème, combien de jours se sont écoulés depuis le problème, l'heure du problème, la température demandée pendant le problème et les températures des Senseurs A et B pendant le problème.

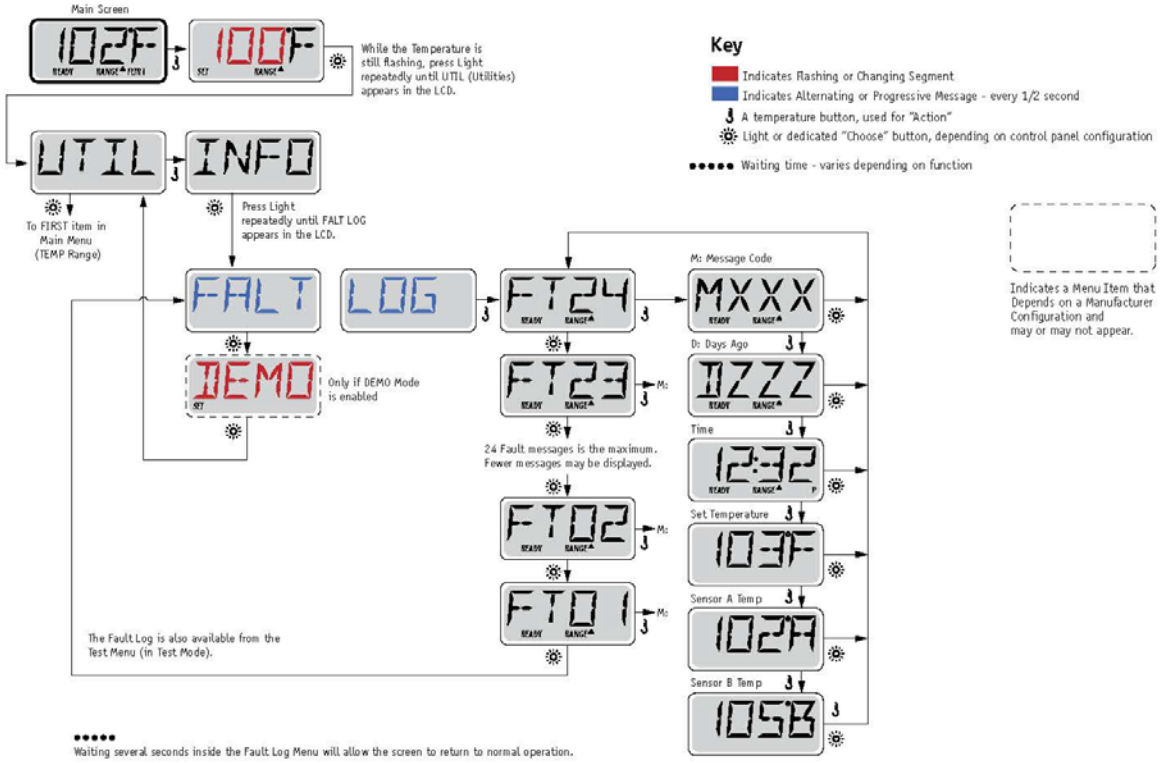

Voir les pages suivantes pour les différents messages codes et définitions.

BALBOA water group

Fabriqué sous un ou plusieurs de ces brevets. U.S. Patents: 5332944, 5361215, 5550753, 5559720, 5,883,459, 6253227, 6282370, 6590188, 6976052, 6965815, 7030343, 7,417,834 b2, Brevet Canadian: 2342614, Brevet Australien: 2373248 et autres brevets étrangers et domestiques s'appliquant à ces produits appartiennent au Groupe Balboa Water.

Messages Généraux



Mode d'Amorçage – M019

Chaque fois que le spa est branché, il entrera dans le Mode d'Amorçage. Le but du Mode d'Amorçage est de permettre à l'utilisateur de faire fonctionner chaque pompe et de vérifier manuellement que les pompes soient amorcées (l'air est purgé) et que l'eau s'écoule. Cela exige en principe d'observer la sortie de chaque pompe séparément, et ce n'est normalement pas possible avec une opération de routine. Le Mode d'Amorçage dure 4 minutes, mais vous pouvez en sortir plus rapidement en appuyant sur n'importe quel bouton de Température. Le réchauffeur peut ne pas fonctionner pendant le Mode d'amorçage.
NOTE: Si le spa a une Pompe Circ, il démarrera avec les Jets 1 dans le Mode d'amorçage. La Pompe Circ fonctionnera par elle-même a la sortie du Mode d'Amorçage.



La Température de l'eau est inconnue.

Apres que la pompe ait fonctionné pendant 1 minute, la température s'affichera.



Trop Froid- Protection du gel

Une condition potentielle de gel a été détectée, ou l'interrupteur de gel Aux est fermé, et toutes les pompes et blower sont activés. Tous les pompes et blower sont allumés pour au moins 4 minutes après que la condition potentielle de gel soit terminée, ou quand l'interrupteur Aux de gel est ouvert.
Dans certains cas, les pompes peuvent fonctionner ou ne pas fonctionner et le réchauffeur peut opérer pendant la protection de gel. C'est un message opérationnel, pas une erreur d'indication



L'eau est trop chaude (OHS) – M029

Un des senseurs de température a détecté l'eau du spa a110°F (43.3°C) et toutes les fonctions du spa sont désactivées. Le Système se rebranchera automatiquement quand la température de l'eau sera en dessous de 108°F (42.2°C). Vérifiez pour une opération étendue de la pompe ou une température haute ambiante.



Disjoncteur de sécurité - Blocage de la pompe de d'aspiration* – M033

Le message d'erreur du disjoncteur de Sécurité indique que l'interrupteur de l'aspirateur est fermé. Cela se produit quand il y a un problème d'aspiration. (Note: tous le spas n'ont pas cette fonction.)

Numéros M0XX sont des codes de message. Voir Page 15..

* Ce message peut être annulé à partir du panneau de commande supérieur avec n'importe quelle pression de bouton.

Fabriqué sous un ou plusieurs de ces brevets. U.S. Patents: 5332944, 5361215, 5550753, 5559720, 5,883,459, 6253227, 6282370, 6590188, 6976052, 6965815, 7030343, 7,417,834 b2, Brevet Canadian: 2342614, Brevet Australien: 2373248 et autres brevets étrangers et domestiques s'appliquant à ces produits appartiennent au Groupe Balboa Water.

Messages concernant le Réchauffeur



Le débit de l'eau est insuffisant (HFL) – M016

Il n'y a peut-être pas assez d'eau s'écoulant dans le réchauffeur pour évacuer la chaleur de l'élément chauffant. La mise en marche du réchauffeur commencera à nouveau après une minute environ. Voir "Contrôles d'écoulement" ci-dessous.



Le débit dans le réchauffeur est insuffisant (LF)* - M017

Il n'y a pas assez d'eau s'écoulant dans le réchauffeur pour évacuer la chaleur de l'élément chauffant et le réchauffeur a été désactivé. Voir "Contrôles d'écoulement". Apres que le problème ait été résolu, vous devez appuyer n'importe quel bouton pour effacer le message.



Le réchauffeur est peut-être à sec (dr)* – M028

Il n'y a pas assez d'eau ou pas d'eau du tout dans le réchauffeur. Le spa est arrêté pendant 15 minutes. Voir "Contrôles d'écoulement".



Le réchauffeur est à sec* – M027

Il n'y a pas assez d'eau ou pas d'eau du tout dans le réchauffeur. Le spa est éteint. Une fois le problème résolu, vous devez appuyer sur n'importe quel bouton pour effacer le message. Voir "Contrôles de débit".



Réchauffeur est trop chaud (OHH)* – M030

Un des senseurs de température a détecté l'eau à 118°f (47.8°C) dans le réchauffeur et le spa est fermé. Vous devez presser n'importe quel bouton pour effacer le message quand l'eau est en dessous de 108°f (42.2°C). Voir "Contrôles de débit".



Un message de remise à zéro peut apparaitre avec les autres messages.

Certaines erreurs peuvent avoir besoin de l'électricité pour être enlevées et être restaurées..

Problèmes relies au débit de l'eau

Vérifiez le niveau de l'eau, les buses d'aspiration, les valves, l'air trappé dans la tuyauterie, le fonctionnement des pompes, les jets, etc...

Sur certains systèmes, même si le spa est fermé, il est possible que des équipements soient activés afin de mesurer la température de l'eau ou d'éviter le gel.

* Ce message peut être remis à partir du panneau supérieur avec n'importe quelle pression de bouton.

Fabriqué sous un ou plusieurs de ces brevets. U.S. Patents: 5332944, 5361215, 5550753, 5559720, 5,883,459, 6253227, 6282370, 6590188, 6976052, 6965815, 7030343, 7,417,834 b2, Brevet Canadian: 2342614, Brevet Australien: 2373248 et autres brevets étrangers et domestiques s'appliquant à ces produits appartiennent au Groupe Balboa Water.

Messages pour les senseurs



Déséquilibre des capteurs de température – M015

Une différence de 2°F ou 3°F (1-2 C) a été détectée entre les capteurs. Appelez un technicien.



Déséquilibre des capteurs de température* – M026

Les capteurs sont déséquilibrés depuis au moins une heure. Appelez un technicien.



Faute de Capteur – Senseur A: M031, Senseur B: M032

Le capteur n'indique pas la température de l'eau. Appelez un technicien.

Messages divers



Pas de Communication

Le panneau de contrôle ne reçoit pas de communication du Système. Appelez un technicien.



Logiciel de Pre-Production

Le Système de Contrôle fonctionne avec le test du logiciel. Appelez un technicien



°F ou °C est remplacé par °T

Le Système de Contrôle est en Mode Test. Appelez un technicien.

* Ce message peut être réenregistré a partir du panneau supérieur principal avec n'importe quelle pression de bouton.

BALBOA water group

Fabriqué sous un ou plusieurs de ces brevets. U.S. Patents: 5332944, 5361215, 5550753, 5559720, 5,883,459, 6253227, 6282370, 6590188, 6976052, 6965815, 7030343, 7,417,834 b2, Brevet Canadian: 2342614, Brevet Australien: 2373248 et autres brevets étrangers et domestiques s'appliquant à ces produits appartiennent au Groupe Balboa Water.

Message au sujet de la mémoire



Fonction de la mémoire - Erreur de Checksum * – M022

Au démarrage, le système n'a pas passé le test du programme Checksum. Ceci indique un problème avec le programme d'opération et vous avez besoin du service d'un technicien.



Attention à la mémoire - Réintégrer la mémoire persistante* – M021

Apparait après n'importe quelle modification de réglage du système. Contactez votre détaillant ou technicien si ce message apparait plus d'une fois, ou s'il apparait après que le système ait fonctionné normalement pour un certain temps.



ERREUR DE LA MEMOIRE* – M020 - Pas applicable sur le BP1500

Contactez votre détaillant ou technicien.



Erreur de Configuration – Spa ne démarre pas

Contactez votre détaillant ou technicien



Essai du GFCI négatif - le Système ne peut pas tester le GFCI – M036

AMERIQUE DU NORD SEULEMENT. Cela peut indiquer un système non sécuritaire. Contactez votre détaillant ou technicien.



Une pompe semble bloquée – M034

L'eau peut être tres chaude. DEBRANCHEZ LE SPA. N'ENTREZ PAS DANS L'EAU. Contactez votre détaillant ou technicien.



Une Pompe semble être bloquée quand le spa a été alimenté la dernière fois. – M035

DEBRANCHEZ LE SPA. N'ENTREZ PAS DANS L'EAU.

Contactez votre détaillant ou technicien.

* Ce message peut être réintégré à partir du panneau supérieur avec n'importe quelle pression de bouton.

BALBOA water group

Fabriqué sous un ou plusieurs de ces brevets. U.S. Patents: 5332944, 5361215, 5550753, 5559720, 5,883,459, 6253227, 6282370, 6590188, 6976052, 6965815, 7030343, 7,417,834 b2, Brevet Canadian: 2342614, Brevet Australien: 2373248 et autres brevets étrangers et domestiques s'appliquant à ces produits appartiennent au Groupe Balboa Water.

Messages de Rappel

Messages de maintenance générale.

Les messages de Rappel peuvent être supprimés en utilisant le Menu PREF. Voir Page 11.
Ces messages peuvent être sélectionnés individuellement par le fabriquant. Ils peuvent être désactivés entièrement, ou il peut y avoir un nombre limité de rappels pour un modèle spécifique. La fréquence de chaque rappel (i.e. 7 jours) peut être spécifiée par le fabriquant.
Appuyez sur un bouton de Température pour remettre un message de rappel affiché, alternez avec température et un affichage normal.



Alternez entre température et un affichage normal.

Apparait sur un agenda régulier, i.e. tous les 7 jours.

Vérifiez le pH avec le kit de test et ajuster pH avec les bons produits chimiques.



Alternez entre température et un affichage normal.

Apparait sur un agenda régulier, i.e. tous les 7 jours.

Vérifiez le niveau de l'assainisseur et autre chimie de l'eau avec un kit de test et ajustez avec les bons produits chimiques.



Alternez entre température et un affichage normal.

Apparait sur un agenda régulier, i.e. tous les 7 jours.

Nettoyez le filtre comme indiqué par le fabriquant. Voir "ATTENTE" en page 6.



Alternez entre température et un affichage normal.

Apparait sur un agenda régulier, i,e. tous les 30 jours.

Le disjoncteur de Circuit de défaut à la Terre (GFCI) or Residual Current Device (RCD) est un appareil important de sécurité et doit être testé régulièrement pour vérifier sa fiabilité.

Chaque utilisateur doit être formé pour tester sans risque le GFCI ou RCD associé avec l'installation du spa.

Un GFCI ou RCD aura un bouton "TEST et REMETTR" qui permettra à l'utilisateur de vérifier la fonction correcte (Amérique du Nord uniquement).

Attention:

Si des conditions de gel existent, un GFCI ou RCD doit être immédiatement remis ou le spa peut être endommagé.

Le dernier utilisateur doit être toujours formé pour tester et remettre le GFCI ou RCD régulièrement.

BALBOA water group

Fabriqué sous un ou plusieurs de ces brevets. U.S. Patents: 5332944, 5361215, 5550753, 5559720, 5,883,459, 6253227, 6282370, 6590188, 6976052, 6965815, 7030343, 7,417,834 b2, Brevet Canadian: 2342614, Brevet Australien: 2373248 et autres brevets étrangers et domestiques s'appliquant à ces produits appartiennent au Groupe Balboa Water.

Messages de Rappel (suite)



Alternez avec température et un affichage normal.

Apparait sur un agenda normal, i.e. tous les 90 jours.

Changez l'eau du spa régulièrement pour maintenir un équilibre chimique et des conditions sanitaires.



Alternez entre température et un affichage normal

Apparait sur un agenda normal, i.e. tous les 180 jours.

Les couvertures de vinyl doivent être nettoyées et conditionnées pour une durée de vie maximale.



Alternez entre température et un affichage normal.

Apparait sur un agenda normal, i.e. tous les 180 jours.

L'habillage en bois et les meubles doivent être nettoyés et conditionnés en suivant les instructions du fabricant pour une durée de vie maximale.



Alternez entre température et un affichage normal.

Apparait sur un agenda normal, i.e. tous les 365 jours.

Les filtres doivent être remplacés occasionnellement pour maintenir un bon fonctionnement du spa et des conditions sanitaires.



Alternez entre température et un affichage normal.

Si nécessaire.

Installez des nouvelles cartouches de minéraux.

BALBOA water group

Fabriqué sous un ou plusieurs de ces brevets. U.S. Patents: 5332944, 5361215, 5550753, 5559720, 5,883,459, 6253227, 6282370, 6590188, 6976052, 6965815, 7030343, 7,417,834 b2, Brevet Canadian: 2342614, Brevet Australien: 2373248 et autres brevets étrangers et domestiques s'appliquant à ces produits appartiennent au Groupe Balboa Water.

Attention! Un Technicien Qualifié est nécessaire pour tout service et l'installation

Guide d'installation et de configuration

Utilisez des fils de cuivre de 6AWG seulement.

Vissez les connecteurs des fils entre 10 et 11 kg

Un interrupteur de courant doit être accessible à proximité du spa.

L'alimentation électrique doit être permanente.

Connectez seulement a un circuit protégé par un GFCI Class A installé a au moins 5 pieds (1.52M) du mur Intérieur du spa, à portée du compartiment des équipements.

Boite CSA Type 2

Referez-vous au schéma de câblage à l'intérieur du couvercle de la boite du contrôleur.

Referez-vous aux instructions d'installation et de sécurité fournis par le fabriquant

Attention: Les personnes avec des maladies infectieuses ne devraient pas utiliser le spa.

Attention: Faites attention en entrant et en sortant du spa afin d'éviter les blessures.

Attention: ne pas utilisez le spa immédiatement après avoir fait un exercice intense

Attention: une Immersion prolongée dans un spa peut nuire à votre santé

Attention: Maintenez l'eau selon les normes du fabriquant.

Attention: l'équipement et les contrôles devraient être situés a au moins à 1.5 mètres du spa, horizontalement.

Attention! Protection GFCI ou RCD.

L'usager doit vérifier le bon fonctionnement du GFCI ou RCD régulièrement.

Conformité aux normes CSA

Attention:

Attention! Danger d'électrocution! Aucune pièce interne n'est échangeable par l'utilisateur.

Ne pas essayer de réparer ce contrôleur. Contactez votre détaillant ou technicien pour assistance. Suivez toutes les instructions d'installation dans le manuel de l'utilisateur. L'installation électrique devrait être effectuée par un électricien certifié et toutes les connections de mise à la terre devraient être bien installées.

- Vérifiez le GFCI avant chaque utilisation.
- Lisez le manuel d'installation.
- Lorsque l'appareillage est installé dans une fosse, assurez-vous d'un drainage adéquate.
- Utilisez seulement dans un meuble de classe CSA châssis 3.
- Connectez le circuit a un circuit protégé par un disjoncteur GFCI homologué.
- Utilisez uniquement les pièces d'origine pour réparer l'équipement afin de maintenir le niveau de sécurité maximum.
- Installez une buse d'aspiration correspondante au débit des pompes.

Attention:

- Une eau au-dessus de 38 C peut-être dangereuse pour la santé.
- Déconnectez le circuit d'alimentation électrique avant de réparer quoique ce soit.

BALBOA water group

Fabriqué sous un ou plusieurs de ces brevets. U.S. Patents: 5332944, 5361215, 5550753, 5559720, 5,883,459, 6253227, 6282370, 6590188, 6976052, 6965815, 7030343, 7,417,834 b2, Brevet Canadian: 2342614, Brevet Australien: 2373248 et autres brevets étrangers et domestiques s'appliquant à ces produits appartiennent au Groupe Balboa Water.

OPÉRATIONS DU SYSTÈME MP3/BLUETOOTH

Le système compatible MP3 / Bluetooth fonctionne avec n'importe quel lecteur audio numérique ou toute source audio dont la sortie peut être adaptée au câble stéréo de 3,5 mm.

Opération MP3:

1. Branchez le câble stéréo plaqué or (placé dans le boitier audio) dans votre lecteur audio.
2. Placez l'interrupteur d'alimentation (celui du haut) à "ON". L'indicateur rouge s'allumera.
3. Allumez votre lecteur MP3.

Note: Si l'interupteur "BT" est à "ON", vous ne pourrez pas faire jouer votre musique via la connection 3.5mm.

4. Si le lecteur MP3 ou autre source audio a des réglages d'égaliseur ils peuvent être ajustés aux niveaux désirés.
5. Selon la grosseur de votre lecteur MP3 il est possible que vous puissez le placer à l'intérieur de la station et de fermer la porte.

La qualité du lecteur MP3 utilisé et les fichiers audio téléchargés sur le lecteur MP3 peuvent affecter la qualité sonore globale du système MP3 sur votre spa.

Opération Bluetooth:

Si votre lecteur audio possède des capacités Bluetooth, vous trouverez peut-être plus facile d'utiliser ce signal pour communiquer avec le subwoofer, surtout si le lecteur audio est plus grand que la station.

1. Placez l'interrupteur d'alimentation (celui du haut) à "ON". L'indicateur rouge s'allumera.
2. Allumez votre lecteur MP3
3. Placez l'interrupteur "BT" à "ON". Vous entendrez un signal indicant que le système Bluetooth est prêt à être activé.
4. Sélectionnez « BlueTooth » dans les paramètres de votre lecteur audio.
5. Le lecteur fera ensuite une recherche d'équipements aux alentours.
6. Une fois le système détecté, vous le verrez apparaître sur votre écran sous le nom « Blue Audio», en le sélectionnant la connexion sera établie.
7. Si votre lecteur demande un code avant d'établir la connexion, utilisez le code "0000".
8. La connexion devrait alors s'établir et le signal Blue Audio indiquera que la communication est possible.
9. Ce que vous ferai jouer maintenant sur votre lecteur (musique enregistrée, radio internet etc.) sera directement envoyé au système de son du spa.
10. Dans certains cas il est possible que vous ayez besoin de choisir si la lecteur joue la musique sur l'appareil ou est envoyé au système Blue Audio.

RETIREMENT & REMPLACEMENT DE VOTRE FILTRE

Nos différents modèles de spas peuvent avoir différents systèmes de filtration. Identifiez votre modèle parmi cette liste avec un (√).

ÉCUMOIRE "TELEWEIR"

1 cartouche vertical. 50' carré 14 ½" (36.8cm) de haut (part #PWW50L)
Également disponible : Cartouche à double corps (pièce #PDC570-AFS)
1 cartouche vertical. 35' carré 8 ½" (21.5cm) de haut (part #PWW35L)





1) Coupez l'alimentation du spa au disjoncteur.

2) Soulevez le déversoir flottant et le manche du filtre pour le retirer.

3) Utilisez la poignée de la cartouche pour la sortir.

4) Examinez, nettoyer ou remplacer la cartouche si nécessaire

5) Maintenez le manche et tournez le dessus pour permettre au débris d'être retirés du panier.

6) Faites l'inverse pour réinstaller.

ÉCUMOIRE "XL"

2 cartouches verticales. 50' carré 8" (20cm) de haut (part #PPG-50P4)



1) Coupez l'alimentation du spa au disjoncteur.
2) Enlever le couvercle.
3) Retirez les cartouches en les tournant jusqu'à ce qu'elles sortent de leur support.
4) Faites l'inverse pour réinstaller.

ENTRETIEN

Afin de protéger l'équipement et les baigneurs qui utilisent votre spa, un entretien régulier doit être effectué.

ENTRETIEN DE LA SURFACE EN ACRYLIQUE

Cette superbe surface en acrylique est obtenue à partir des matériaux les plus lustrés et de la plus haute qualité disponible. La surface est dure et non poreuse, ce qui prévient l'accumulation de saletés et procure une meilleure résistance aux taches que tout autre matériau en plastique. Lorsqu'il est utilisé normalement, votre spa conservera sa belle apparence avec un minimum d'entretien. Alors, pour maintenir cette apparence lustrée et élégante, il suffit de suivre ces étapes simples:

- Utilisez des nettoyeurs domestiques non-abrasifs pour la plupart des travaux de nettoyage. (Par exemple : LYSOL BASIN, NETTOYEUR POUR BAIGNOIRE ET TUILE, GLASS PLUS, M NET et TOP JOB, ou un savon à vaisselle doux tel que IVORY LIQUIDE). Rincez à fond et asséchez avec un chiffon propre.
- N'utilisez jamais de nettoyants abrasifs.
- Ne mettez jamais la surface en acrylique de votre spa en contact avec des produits tels que l'acétone (dissolvant de vernis à ongle), le vernis à ongle, une solution de nettoyage à sec, du solvant à peinture ou à laque, de l'essence, de l'huile de pin, etc.
- Retirez la poussière et la boue séchée avec un chiffon doux et humide.
- Nettoyez les taches de graisse, d'huile, de peinture ou d'encre avec de l'alcool à friction.
- Évitez d'utiliser des lames de rasoir ou autres instruments tranchants qui pourraient égratigner la surface du spa. Les petites égratignures peuvent être enlevées en appliquant une mince couche de cire automobile en pâte et en les polissant doucement avec un chiffon propre. Pour les égratignures plus prononcées, sablez légèrement la surface à traiter avec un papier sablé de 600 grains "humide" (jamais à sec) et polissez avec une pâte à polir à grain fin.

Si vous négligez de rincer à fond après un nettoyage, il y aura un excès de mousse au moment du remplissage et lors de la première utilisation de votre spa. Une application périodique d'une cire de qualité augmente le lustre de la surface et en protège le fini.

NETTOYAGE DU CABINET

Le nettoyage du cabinet s'effectue facilement et rapidement avec des produits d'entretien ménager ordinaires. La solution nettoyante doit être appliquée puis essuyée immédiatement. La solution nettoyante ne doit pas rester sur la surface pendant une période prolongée.

Nettoyants recommendés:

Windex, Glass Plus, 409 Glass & Surface, Spic and Span, Fantastik tout usage, Regency (vitres et surfaces), Clorox Clean-Up et Fantastik Orange Action

Nettoyants à éviter:

Les nettoyants sévères avec du glycol ou de l'éthanol et les types de solvants qui peuvent ramollir le revêtement.

Les nettoyants tels que Goof Off, les nettoyants à tout usage, les nettoyants à base de citron, les nettoyants et solvants abrasifs tels que l'acétone, les décapants pour peinture et les diluants à peinture-laque ne sont PAS recommandés pour nettoyer le cabinet.

RÉINSTALLATION D'UN PANNEAU DE CABINET POLYSTEEL

Le long de la partie inférieure de la structure, vous devriez trouver deux petits trous pilotes, chacun à distance d'environ un tiers de chaque coin. Si vous placez une vis dans chaque trou (de quelques tours), vous pouvez déposer le panneau sur ces vis pour le soutenir pendant l'installation.

COUVERCLE THERMIQUE RIGIDE DU SPA

Un spa découvert laisse échapper 90 % de plus de sa chaleur. L'évaporation de l'eau affecte l'équilibre des produits chimiques et peut créer des problèmes d'humidité si le spa est installé à l'intérieur.

Les couvercles thermiques rigides sont conçus pour offrir une belle apparence et une efficacité thermique maximales. Ils sont munis d'une charnière centrale afin de faciliter leur manipulation et la fermeture éclair permet de remplacer les pièces de styromousse si elles sont endommagées.

Pour assurer un ajustement serré, la jupe du couvercle s'adapte parfaitement au rebord du spa. Les poignées sont placées de telle sorte que même un couvercle de grande dimension peut être ouvert par 1 seule personne.

Les verrous comprennent une section reliée au patio ou à la jupe, ce qui empêche les enfants ou les animaux d'entrer dans le spa.

- Ne traînez PAS le couvercle en travers sur spa ou sur le patio. Pliez-le d'abord, puis retirez-le avec l'aide de quelqu'un.
- Ne placez PAS le spa dans un endroit où de grandes quantités de neige sont susceptibles de s'accumuler sur le couvercle. Si de la neige s'accumule, retirez-la avec précaution.
- N'enlevez PAS la neige du couvercle avec une pelle car vous risqueriez de le déchirer.
- Ne montez PAS sur le couvercle. La garantie ne couvre pas le bris de styromousse ou la déchirure du couvercle de vinyle.
- N'utilisez PAS de nettoyant abrasif ou de produits destinés au traitement du cuir. Utilisez seulement de l'eau et un détergent doux.

ENTRETIEN DES JETS

Le débit de plusieurs des jets de votre spa est réglable. Le réglage de débit par les pièces internes de ces jets peut être affecté par des débris dans l'eau du spa. Si vous sentez que le réglage de débit devient plus difficile, vous devriez enlever les pièces internes et les laver lors du prochain remplissage/vidange prévus pour le spa.

Comment enlever et nettoyer les jets

1) Tournez la face du jet en position de débit maximum (complètement en sens inverse des aiguilles d'une montre).
2) La face du jet donnera l'impression qu'elle s'est arrêtée, mais si vous continuez de tourner la face, les pièces internes se dégageront du corps du jet.
3) Examinez l'intérieur du corps et des pièces internes du jet en cas de débris ou dépôt de calcium.
4) Essuyez l'intérieur du corps du jet, au besoin.
5) Lavez les pièces internes dans votre évier de service. Brossez-les délicatement, au besoin.
6) Pour remonter les pièces internes du jet, revisser le jet jusqu'à ce que vous sentiez une petite résistance. Ensuite continuez à visser et le corps du jet prendra sa place.

Si vous remarquez des niveaux élevés de dépôt de calcium ou une décoloration des pièces internes du jet après les avoir enlevées, vous devriez apporter un échantillon de l'eau de votre spa à votre dépositaire pour un examen.

SYSTÈME DE FILTRATION

INFORMATIONS GÉNÉRALES

Vous devez inspecter régulièrement les cartouches de filtre pour vous assurer qu'elles sont propres.
Lorsque les cartouches s'encrassent elles peuvent affecter :

- **Le chauffage de l'eau:** un débit restreint peut amener un code d'erreur sur le clavier et le chauffage sera coupé.
- **La qualité de l'eau:** un changement dans le système d'ozone et de la plomberie peut diminuer la qualité de votre eau.

Garder des cartouches de remplacement permet de faire une rotation et vous donne le temps de les nettoyer sans affecter la filtration.

Note spéciale: Les cartouches de remplacement peuvent sembler similaires mais utiliser la mauvaise cartouche peut causer des problèmes. Vérifiez avec votre détaillant pour identifier les bonnes cartouches.

NETTOYAGE DES CARTOUCHES

1) Enlevez les plus gros débris avec un jet d'eau.
2) Les contaminants qui causent le brunissement des cartouches requièrent un trempage pendant la nuit avec un nettoyant spécifique pour être éliminés. Voyez avec votre détaillant.
3) Utilisez un grand contenant de plastique et suivez les instructions. Gardez hors de la portée des enfants.
4) Rincez bien la cartouche pour enlever les produits.
5) Laissez sécher avant de réutiliser.
6) Brossez légèrement l'intérieure des plis pour bien compléter le nettoyage.



VIDANGE ET FERMETURE DE VOTRE SPA

QUAND VIDANGER VOTRE SPA

Les baigneurs et les traitements chimiques laissent des matières solides qui se diluent et s'accumulent dans l'eau de votre spa. Une eau trouble et difficile à contrôler est le signe d'un taux élevé de matières solides dissoutes.

Si vous êtes dans le doute, souvenez-vous que le meilleur produit pour votre spa est l'eau fraîche!

COMMENT VIDANGER VOTRE SPA

1) Baissez le thermostat de votre spa et laissez à l'eau le temps de se refroidir. Enlevez le couvercle et faites fonctionner la pompe à régime élevé jusqu'à ce que l'eau soit refroidie.
2) Coupez l'alimentation du spa.
3) Fixez un tuyau d'arrosage de dimension appropriée au raccordement de vidange (voir ci-dessous).
4) Placez l'autre extrémité du tuyau à un endroit approprié pour recevoir l'eau souillée.
5) Une fois la soupape de vidange ouverte, le spa se vide par gravité et ne requiert aucune surveillance.
6) Pendant la vidange, déplacez l'eau autour des sièges vers le fond du spa. La vidange s'arrêtera à la hauteur du drain.
7) Retirez l'eau restante avec un aspirateur d'atelier, d'une éponge et d'un seau ou diluez simplement la petite quantité d'eau restante avec l'eau de remplissage.
8) Avant de remplir votre spa, nettoyez la surface au besoin.
9) N'oubliez pas de refermer la soupape de vidange avant de remplir votre spa.

Pour accélérer la vidange, vous pouvez utiliser une pompe submersible que vous trouverez dans la plupart des quincailleries.

Raccordement de la valve de vidange

Tuyau de Drain

Situé dans le compartiment des équipements, le tube flexible se connecte facilement à un tuyau de jardin standard. Après avoir placé le tuyau de jardins vers un endroit approprié, ouvrez la valve manuelle le spa commencera à se vider

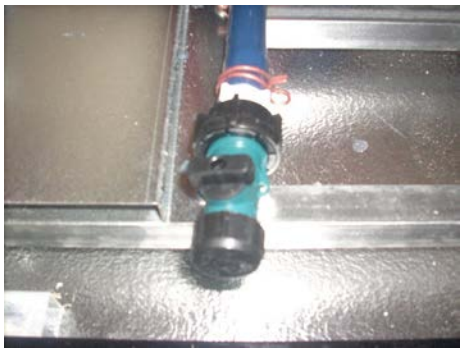

En aspirant l'eau des tuyaux:

1) Aspirer l'eau dans chaque retour de pompe. Il peut y en avoir entre de 2 à 6 selon le modèle.
2) Aspirer l'eau à l'entrée du chauffe-eau (unions et valves), généralement sur la gauche de l'équipement.

Aspirer jusqu'à ce qu'il n'y ait plus d'eau qui sort.

Retirer les cartouches de filtre. Couvrir l'ouverture des filtres avec un plastique rigide et utiliser un poids pour le maintenir enfoncée. Vider à nouveau par l'entrée du chauffe-eau.

Cela aidera à puiser de l'eau sur toutes les lignes reliées au contrôleur du spa, en particulier pour les spas qui n'ont pas une pompe de circulation.

HIVÉRNISATION DU SPA

Les climats froids et le risque de gel élevé exigent que vous procédiez à un entretien particulier afin de protéger la coquille du spa et son équipement. Si vous prévoyez utiliser votre spa par temps froid, assurez-vous que son équipement fonctionne assez fréquemment pour faire circuler l'eau afin que le chauffe-eau fonctionne. Il serait préférable de régler vos contrôles afin que la pompe fonctionne plus souvent que l'été à bas régime. Ceci empêchera l'eau de geler et le chauffe-eau fonctionnera si la température baisse.

AVERTISSEMENT:



Si une panne de courant survient avec une possibilité de temps froid, votre spa et l'équipement peuvent rapidement geler, surtout si le spa est encastré dans un patio sans cabinet. La glace à l'intérieur du spa et de l'équipement peut causer des dommages importants. Vous devez envisager de faire hiverner le spa par un professionnel s'il sera non utilisé pour une longue période. Cela est particulièrement vrai si vous prenez des vacances d'hiver prolongées.

Suivez la procédure ci-dessous si vous fermez le spas l'hiver afin de prévenir les dommages à votre spa et à l'équipement connexe:

1) Vidangez entièrement le spa selon la méthode décrite dans le présent manuel. Coupez l'alimentation du spa.

2) Retirez toute l'eau restante à l'aide d'une éponge. Si vous utilisez un aspirateur, aspirez le plus d'eau possible hors des jets et de la coquille du spa. Si vous ne pouvez pas retirer toute l'eau (particulièrement des injecteurs d'air), ajoutez de l'antigel non toxique aux injecteurs.

3) Enlevez l'équipement et la pompe de votre spa pour les remiser à l'intérieur. Si cela n'est pas possible, utilisez de nouveau l'aspirateur d'atelier pour éliminer toute l'eau qui se trouve à l'intérieur des pompes et ajoutez-y de l'antigel (voir la remarque plus bas). Enlevez les bouchons de vidange inférieure.

Lors de l'aspiration des tuyaux du spa:

a) Aspirez par tous les raccords de retour de pompe dans le fond du spa. Il peut y en avoir entre 2 à 6 selon le modèle.

b) Aspirez par l'entrée du chauffe-eau (union et valve), généralement situé sur la gauche du côté matériel du spa. Aspirez jusqu'à ce que vous vous ne sentiez plus d'eau qui sort, puis bloquez les ouvertures des cartouches ou l'entrée du système de filtration.

Retirez les cartouches prises dans les fixations de cartouche filetée dans la zone filtre. Pour le système de filtre Teleweir, retirez le flotteur complet ainsi que l'anneau bloqueur. Couvrir l'ouverture avec un plastique rigide de et utiliser un poids pour le maintenir enfoncé. Aspirez à nouveau à l'entrée du chauffe-eau.

Cela aidera à puiser de l'eau sur toutes les lignes reliées à au contrôleur du spa, en particulier pour les spas qui n'ont pas de pompe de circulation.

4) Le filtre doit être vidé et la cartouche doit être retirée et nettoyée. Enlevez la cartouche de filtration et versez de l'antigel. Remisez les éléments du filtre dans une pièce maintenue au-dessus du point de congélation.

5) Supportez le couvercle rigide le long de la charnière centrale à l'aide de planches de 2 po X 4 po perpendiculairement au spa. Verrouillez le couvercle rigide et recouvrez entièrement le spa d'une bâche. Fixez la bâche en place à l'aide de pièces de bois ou cramponnez-la sur la partie non finie de votre cabinet.

6) Lorsque vous remplirez votre spa au printemps, n'oubliez pas d'aspirer l'antigel et de réinstaller tous les bouchons que vous aviez enlevés. Suivez les directives de mise en marche comme s'il s'agissait d'un nouveau spa.

Remarque: N'importe quel antigel pour véhicule de plaisance utilisé peut laisser des résidus qui pourraient causer une "mousse" blanche lors du premier remplissage, spécialement lorsque les pompe de jets sont mises en marche. Vous aurez peut-être besoin de vidanger et de remplir le spa pour éliminer les résidus. **Pendant les mois les plus froids de l'année, du liquide antigel est ajouté dans tous les boîtiers de pompes selon nos procédures de production**. L'information est inscrite sur l'emballage extérieur du spa.

DÉPANNAGE DU SPA

PROBLÈMES COMMUNS ET COMMENT LES RÉGLER



REMARQUE:

Plusieurs des problèmes qui surviennent lors de la mise en marche peuvent être attribués à une erreur de câblage ou à une mauvaise compréhension du fonctionnement du spa et de ses caractéristiques. Prenez-le temps de lire et de bien comprendre ce manuel. Si vous aviez des questions, contactez votre dépositaire et/ou Leisure Manufacturing.

Déclanchement du disjoncteur de fuite à la terre (GFCI) ou du détecteur de courant résiduel (DCR) a la mise en marche initiale.

Cause probable:	Erreur de câblage du disjoncteur de fuite à la terre (GFCI) ou du détecteur de courant résiduel (DCR).
Action:	Contactez un électricien et votre détaillant.

Déclanchement du disjoncteur de fuite à la terre (GFCI) ou du détecteur de courant résiduel (DCR) (non pas à la mise en marche initiale)

Cause probable:	Une ou plusieurs pièces d'équipement ont une fuite à la terre où le courant total dépasse le courant nominal du disjoncteur de fuite à la terre ou du détecteur de courant résiduel.
Action:	Contactez votre détaillant: N'utilisez PAS le spa. Prenez les mesures nécessaires pour vous assurer personne n'utilise le spa.

Le spa est entierement “mort” (aucune circulation et aucun affichage sur le clavier)

Cause probable #1:	Déclenchement du disjoncteur de fuite à la terre ou du détecteur de courant résiduel donc plus d’alimentation.
Action:	Réamorcez le disjoncteur de fuite à la terre ou le détecteur de courant résiduel et surveillez en cas de déclenchements futurs. Avertissez le détaillant si le problème persiste.

Cause probable #2:	Le disjoncteur ou un fusible en amont du disjoncteur de fuite à la terre ou du détecteur de courant résiduel est déclenché ou sauté.
Action:	Coupez au disjoncteur de fuite à la terre ou le détecteur de courant résiduel, réenclenchez le disjoncteur ou remplacez le fusible principal, réenclenchez le disjoncteur de fuite à la terre ou le détecteur de courant résiduel et procédez à un essai. Contactez un électricien ou le détaillant si le problème persiste.

Cause probable #3:	Le fusible du transformateur est grillé à l'intérieur du contrôleur.
Action:	Repérez le fusible à l'intérieur du «Spa Pack», vérifiez-le, et/ou remplacez-le ou contactez le détaillant pour la réparation.

Cause probable #4:	La tension du secteur est insuffisante pour l'alimentation du processeur du contrôleur.
Action:	Contactez un électricien pour mesurer la tension du secteur et inspectez les connexions du circuit d'alimentation.

Aucune chaleur ou chaleur insuffisante

Cause probable #1:	Le point de réglage n'est pas au niveau désiré
Action:	Examinez le point de réglage et modifiez-le si nécessaire.

Cause probable #2:	La pompe de circulation ne fonctionne pas.
Action:	Vérifiez si les valves du système de pompe de d'eau sont ouvertes (poignée relevée exposant la tige de la valve. Les pinces de sécurité doivent être en place pour empêcher la fermeture). Vérifiez si la pompe de circulation est bouchée ou si le fusible de la pompe de circulation à l'intérieur du contrôleur est grillé.

Cause probable #3:	Le spa n'est pas couvert lorsqu'il n'est pas en usage
Action:	Couvrez le spa pour conserver la chaleur.

Cause probable #4:	Le chauffe-eau ne fonctionne pas à cause d'un message d'erreur ou 3 points clignotants sur l'afficheur.
Action:	Vérifiez les valves de l'équipement, vérifiez si le niveau d'eau est insuffisant dans le spa, examinez la condition des cartouches du filtre. Coupez l'alimentation du spa, puis rétablissez-la. Surveillez l'afficheur en cas de réapparition du message d'erreur. Contactez le détaillant si le problème persiste.

Cause probable #5:	Le mode de courant du système limite le fonctionnement du chauffe-eau
Action:	Limitez l'utilisation de la pompe à jets à un (1) cycle de 20 minutes ou consultez votre dépositaire pour déterminer les exigences pour le en mode de courant élevé.

Cause probable #6:	Manque d'isolation dans une installation personnalisée.
Action:	Protégez le dessous du spa contre les vents frais dominants et de la neige. Construisez un cabinet autour de l'installation personnalisée.

Un ou plusieurs jets ne fonctionnent pas quand on appuie sur la touche de commande de la pompe

Cause probable #1:	La pompe à jets n'est pas branchée au contrôleur.
Action:	Branchez la pompe et vérifiez si elle fonctionne.

Cause probable #2:	Le fusible de la pompe de jets à l'intérieur du contrôleur est grillé.
Action:	Repérez et vérifiez/remplacez le fusible de la pompe à l'intérieur du contrôleur. Contactez votre détaillant si le problème persiste.

Cause probable #3:	La pompe de jets n'est pas amorcée.
Action:	Coupez le courant du spa et laissez s'échapper l'air emprisonné. Remettez le spa en marche et vérifiez le fonctionnement de la pompe de jets. Si le problème persiste, purgez l'air directement à la pompe en ouvrant le raccord union de la pompe jusqu'à ce que l'air emprisonné ait été complètement libéré. Vérifiez de nouveau.

Cause probable #4:	Les jets au volume réglable individuellement sont réglés à faible volume.
Action:	Tournez la face des jets en question pour augmenter le débit d'eau.

Cause probable #5:	Le régulateur d'air est fermé. Aucun mélange air/eau n'est visible.
Action:	Ouvrez le régulateur d'air pour augmenter le mélange air/eau.

Cause probable #6:	La pompe a surchauffé et déclenché la protection thermique interne.
Action:	Attendez que la pompe soit refroidie. La pompe devrait redémarrer. Contactez votre détaillant si le problème persiste.

Cause probable #7:	La pompe ne pompe pas à cause d'une pièce brisée à l'intérieur (le moteur fonctionne, la pompe est amorcée mais il n'y a aucune circulation d'eau à la sortie de la pompe).
Action:	Contactez votre détaillant pour la réparation.

Une ou plusieurs lumières ne s'allument pas lorsqu'on appuie sur la touche de commande d'éclairage

Cause probable #1:	Le fusible d'éclairage est grillé à l'intérieur du contrôleur.
Action:	Repérez et vérifiez/remplacez le fusible d'éclairage à l'intérieur du contrôleur. Contactez votre détaillant si le problème persiste.

Cause probable #2:	Le fusible monté sur conducteur ou le fusible incorporé au contrôleur à LED est grillé.
Action:	Repérez et vérifiez/remplacez le fusible d'éclairage à l'intérieur de la boîte de contrôle à DEL.

Aucun mélange air/eau à la sortie d'un jet

Cause probable #1:	Le régulateur d'air est fermé.
Action:	Ouvrez le régulateur d'air.

Cause probable #2:	Le débit d'air à travers le jet est trop faible pour aspirer l'air.
Action:	Augmentez le débit d'eau en tournant la face du jet.

Cause probable #3:	Les pièces internes du jet réglable sont desserrées.
Action:	Serrez les pièces internes.

Cause probable #4:	Les pièces internes du jet sont brisées ou endommagées
Action:	Remplacez les pièces internes du jet par celles d'un autre jet du spa ou par des pièces neuves.

Cause probable #5:	Il y a des débris à l'intérieur des pièces internes du jet.
Action:	Enlevez les pièces internes, inspectez-les pour la présence de débris, retirez les débris et replacez-les. Vérifiez le fonctionnement.

COMMENT VÉRIFIER UN FUSIBLE

Remarque: Vous ne devriez enlever/vérifier un fusible que si vous vous sentez à l'aise de le faire. Ne risquez pas de vous blesser. En cas de doute, contactez votre technicien de service.

Les fusibles sont situés dans le compartiment du terminal d'alimentation. Remplacez toujours un fusible par un autre du même type et de même valeur d'ampérage maximum tel que l'inscription le mentionne.

Petits fusibles en verre

1) Coupez le courant d'alimentation du spa.
2) Utilisez un petit tournevis ou des pinces pour retirer doucement le fusible de son support.
3) Examinez le filament à l'intérieur du fusible et remplacez-le si celui-ci est brisé.
4) Utilisez un ohmmètre pour vérifier le fusible. La lecture en ohms devrait être presque 0 ohms. Une lecture à l'infini signifie que le fusible est ouvert et qu'il doit être remplacé.

Fusibles de céramique ou à action lente

1) Coupez le courant d'alimentation du spa.
2) Utilisez des pinces pour retirer le fusible de son porte-fusible.
3) Remplacez le fusible et vérifiez le fonctionnement du système.

Ces types de fusibles sont disponibles chez votre détaillant et peuvent également être trouvés dans magasins de fournitures électroniques ou centres de rénovation locaux. La capacité en volts et en ampères est inscrite sur le fusible et devrait être utilisée pour obtenir un fusible de remplacement.

Note: Un fusible simple peut protéger plus de 1 composante dans votre spa.

SERVICE GARANTIE

Dans les cas où vous avez besoin d'un service de garantie, communiquez avec le détaillant autorisé chez qui vous avez acheté le spa. Les détaillant ont un personnel formé et ont l'obligation de vous fournir un excellent service après-vente. Nous donnons des formations chaque année pour les garder à jour.

AVANT DE PLACER UN APPEL DE SERVICE

Ayez à portée de la main le numéro de série ainsi que le numéro de modèle/nom de votre spa, la date de l'achat et la facture du magasin. Le modèle et le numéro de série du spa se trouvent sur la plaque d'identification argentée et noire fixée au coin inférieur droit sur le côté équipement de votre spa. Ils figurent également sur la feuille d'identification du spa (SPA ID) qui se trouve à l'intérieur du sac en plastique attaché au dos du panneau d'équipements.

SÉRIE DE CONTRÔLEURS BP501/601

Inclut: SR1BP501, SR2BP501, SR2BP501X, SR2BP601E

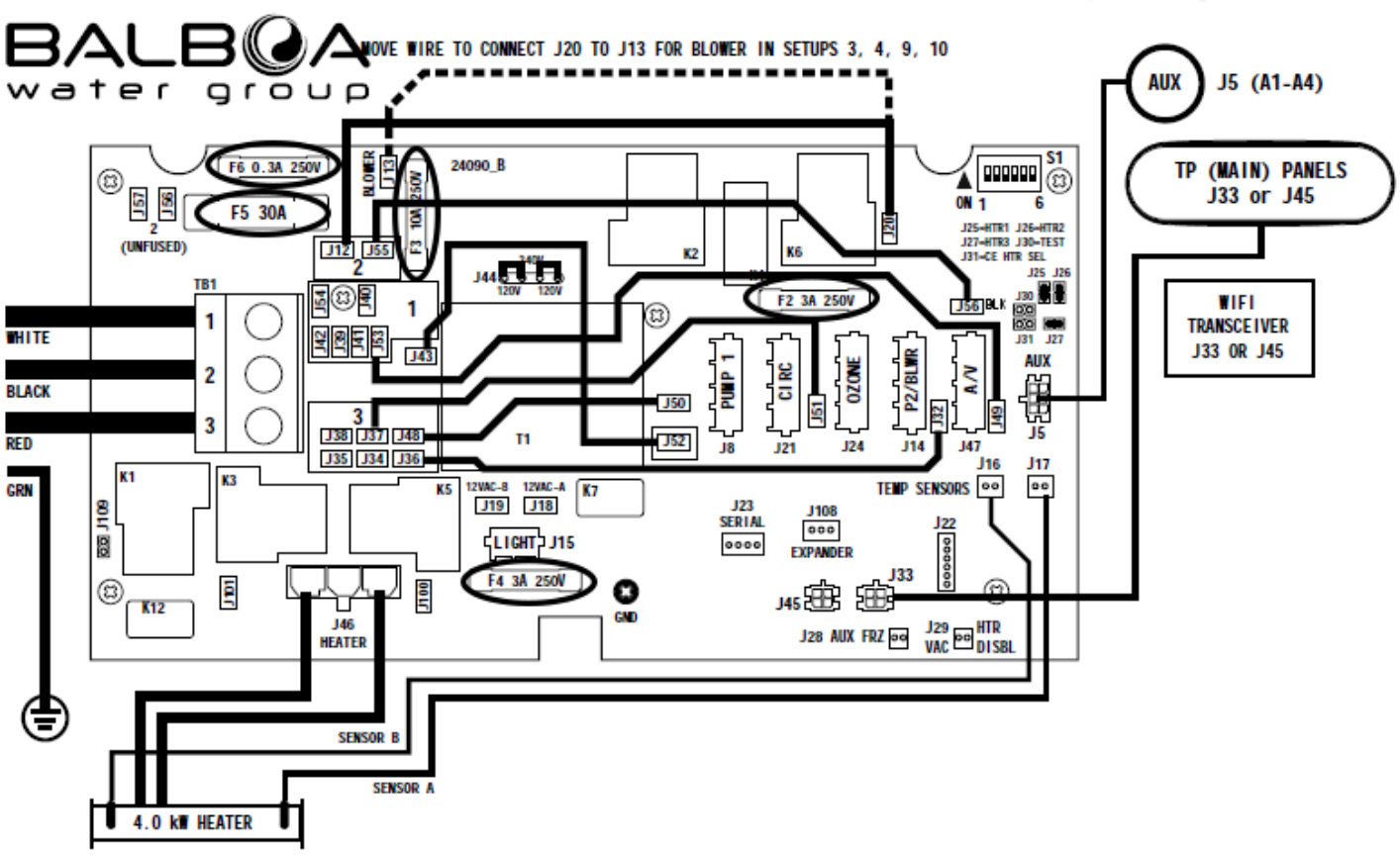

"Carte Typique"

Fusible	Capacité	Protège
F2	3A, 250V	Ozonateur
F3	10A, 250V	Blower (Lorsque connecté à J14)
F4	3A, 250V	Lumières
F5	30A	Pompe 1, Pompe Circulatrice, Audio, pompe 2 (Lorsque connecté à J14)
F6	0.3A, 250V	Transformer

SÉRIE DE CONTRÔLEURS BP2000/2100

Inclut: SRBP20, SRBP20X, SRBP20MS, SRBP21, SRBP21X, SRBP21MS

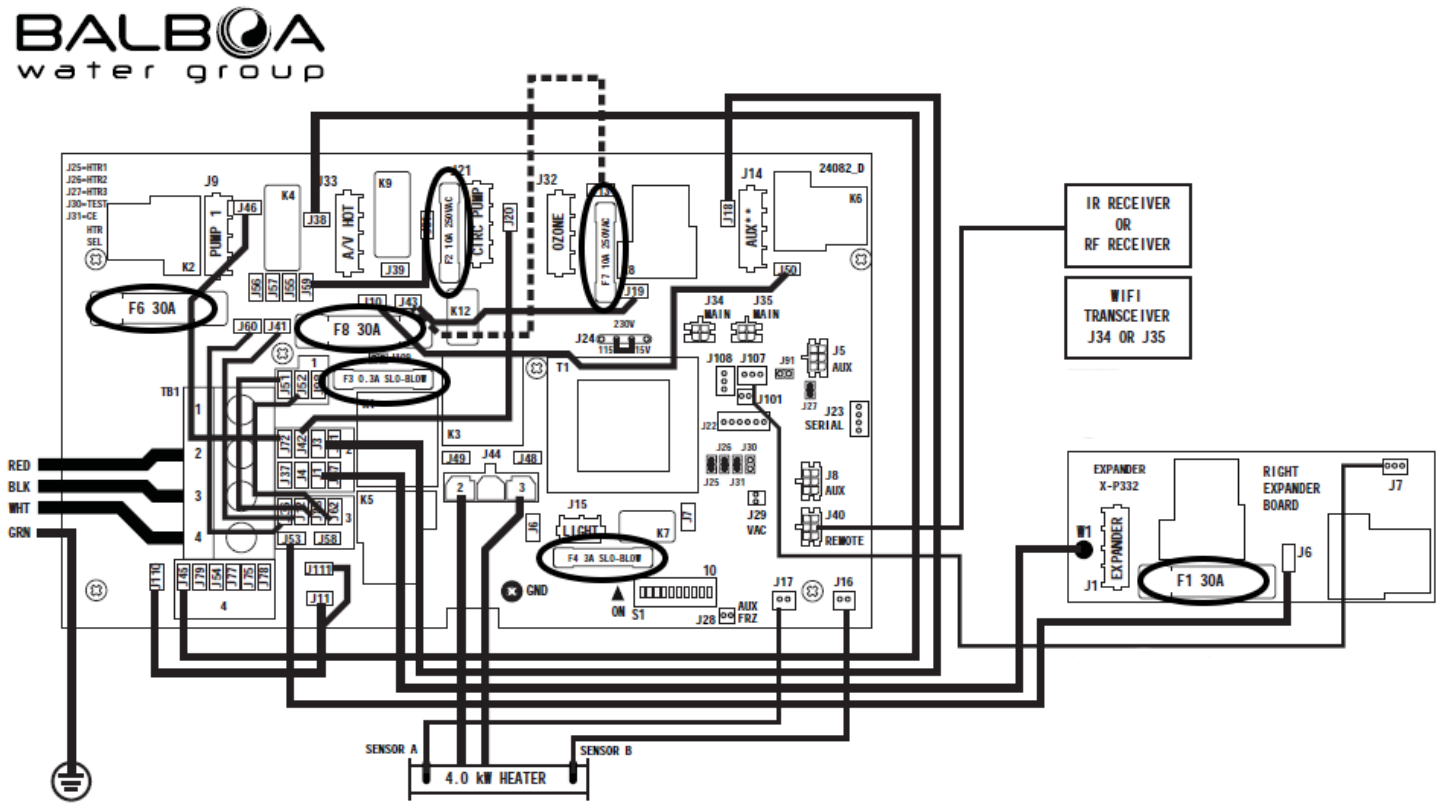

"Carte Typique"

Fusible	Capacité	Protège
F1	30A	Composantes(s) connecté à J1 sur la carte d'expansion Généralement Pompe 2, pompe 3, Microsilk
F2	10A, 250VAC	Ozonateur, Pompe circulatrice
F3	0.3A, S10-B10	Transformateur
F4	3A,S10-B10	Lumières
F6	30A	Pompe 1, Audio
F7	10A, 250V	Blower (J14)
F8	30A	Pompe 2, Blower (J14)

Note: Lorsque la programmation fait en sorte que le blower est connecté à la carte d'expansion X-P332, le fusible sur la ligne du connecteur sera de 10A, 250V.

GUIDE POUR LE TRAITEMENT DE L'EAU DU SPA



DANGER POUR LA SANTÉ:

L'eau de votre spa doit être traitée et entretenue avec des produits chimiques à intervalles réguliers

Des bactéries peuvent s'introduire dans l'eau de vitre spa par la source de remplissage, les baigneurs et l'environnement. Le propriétaire du spa est responsable de traiter l'eau avec des produits chimiques conformément aux normes locales. Il existe un risque d'inter contamination entre les baigneurs.

Votre détaillant ou un expert en piscines et spas peuvent fournir des services tests et les produits nécessaires pour une eau clair et saine. Suivez leurs instructions.

En plus d'être désagréable, l'eau non traitée constitue un danger sanitaire pour tous les baigneurs ainsi qu'être nuisible pour l'équipement.

Tous dommages à l'équipement et à la surface causés par le traitement inadéquat et/ou le déséquilibre de l'eau n'est pas couvert par la garantie.

DÉSINFECTION DE VOTRE SPA

IMPORTANT: ***Votre Détaillant peut faire la promotion d'un traitement qui ne fournit pas toutes les informations générales. Ce guide est fait pour vous donner une compréhension de base pour le traitement de l'eau.*** En cas de doute suivez les instructions de votre détaillant. Il est recommandé de faire tester votre l'eau qui servira à remplir le spa. Connaître ses caractérisques peut aider à bien la traiter.

Ne laissez pas un diffuseur chimique flottant se tenir dans la région de l'écumoire ou à un autre endroit où l'eau est peu profonde. De plus grandes quantités de produits chimiques peuvent se concentrer dans un seul endroit et endommager la surface de l'acrylique. Ce type de dommage n'est pas couvert par la garantie.

Mise en service initiale

(Review chemical manual - if applicable)

(Consultez le Guide de référence sur les produits chimique - le cas échéant)

Votre spa contient_____litres,_____Gal. d'eau (SVP compléter).

1) Après avoir rempli le spa, ajoutez un inhibiteur de tartre pour prévenir la formation de taches et de dépôts calcaires.
2) Mesurez et ajustez le taux d'alcalinité au niveau recommandé par le fabricant.
3) Faites circuler l'eau pendant 24 heures.
4) Mesurez le pH. Le taux idéal se situe entre 7,2 et 7,6. Ajustez-le au besoin avec un élévateur de pH (pH Booster) ou un réducteur de pH (pH Reducer).
5) Faites circuler l'eau pendant 30 minutes.

6) Si vous utilisez du brome organique (comprimes de brome), réglez votre distributeur de brome pour obtenir une valeur résiduelle de brome de 3 à 5 ppm. Une concentration de brome plus faible est possible avec un ozonateur ou un système UV.
7) Chaque fois que vois ajustez les produits chimiques de votre spa, souvenez-vous que moins est toujours mieux. Ajoutez les produits chimiques en petites quantités réparties sur plusieurs jours.

Votre spa est-il équipe d'un système d'ozonateur à eau douce Sunrise?

1) Il est très facile de contrôler le fonctionnement d'un système d'ozonateur à eau douce Sunrise. Les procédures suivantes vous permettront d'obtenir constamment une eau propre et saine.
2) Avec du chlore et un nécessaire d'analyse à la diméthyle-p-phényle-diamine (DPD), mesurez le résidu de chlore (FAC) et le chlore total (TC). Pourvu que la différence soit inférieure à 0,5 ppm, l'oxydant puissant à la sortie du système d'ozonateur à eau douce entre dans votre spa et nettoie votre eau. Vous n'aurez qu'à y ajouter de petites quantités de chlore pour l'assainir.
3) Analysez le pH, l'alcalinité totale, et la dureté calcique de votre eau selon les recommandations de votre fournisseur Sunrise Spa, et ajustez-les au besoin. Veuillez noter : Avec le système d'ozonateur à eau douce Sunrise, gardez le pH entre 7,6 et 7,8.
4) Examiner la brume de bulle entrant au spa, par l'intermédiaire de l'ozone et du retour de sûreté, pour assurer l'uniformité. Une brume irrégulière de bulle peut indiquer un blocage dans la pompe ou les tuyaux, une cartouche sale, niveau d'eau trop bas ou un problème d'opération de pompe.
5) Sur l'ozonateur, vérifiez la lumière LED vous assurez que l'unité est allumée. Sur quelques contrôleurs le logiciel interne peut arrêter l'ozonateur quand le spa est en service (pompe à jet, ventilateur ou lumière en fonction.) Consulter le manuel du propriétaire du spa pour déterminer si c'est le cas.
6) Déconnectez le tube et placez votre doigt pour sentir la succion. Ceci vous assure que les bulles à entrant dans le spa proviennent du système d'ozonateur.

N'OUBLIEZ PAS: L'eau de votre spa ne peut pas être traitée lorsque le système de circulation n'est pas en opération. Plus il y a longtemps que le système de circulation du spa est en opération, plus l'eau de votre spa sera propre. Ceci n'est pas un problème pour les spas équipés d'une pompe de circulation exclusive. Cependant, pour les modèles qui utilisent la basse vitesse d'une pompe à 2 vitesses pour circuler l'eau, le cycle de filtrage devrait être d'une durée minimum de 4 à 6 heures par jour.



Entretien quotidien

Pour maintenir l'eau de votre spa parfaitement limpide et libre de toute odeur, veuillez suivre les étapes suivantes:

1) Les spas aux cycles de filtrage réglables devraient être en opération pendant un minimum de 8 heures par jour pour éliminer les particules en suspension présentes (pendant 4 heures au cours d'une période de 12 heures).
2) Mesurez le pH pour maintenir un taux de 7,2 à 7,6. Si vous utilisez un ozonateur, ce taux passera à 7,8 pendant le fonctionnement de l'ozonateur.
3) Si vous utilisez du brome organique (comprimés de brome) réglez votre diffuseur pour que le niveau résiduel de brome soit de 3 à 5 ppm.

Entretien mensuel

Lorsque le spa n'est pas en service:

1) Ajoutez 1 capuchon rempli (30 ml) d'inhibiteur de tartre par 250 gal (1000 litres) pour prévenir la formation de tartre et de dépôts calcaires. Faites circuler l'eau pendant 30 minutes.
2) Ajoutez un clarificateur 24 heures après avoir ajouté l'inhibiteur de tartre. Faites circuler l'eau pendant 30 minutes.
3) Avec le système désinfectant au brome, des contaminants peuvent s'accumuler durant la semaine. Le spa devrait être traité avec un traitement choc. Celui-ci éliminera les odeurs et restaurera la clarté de l'eau.

Entretien périodique

1) Les graisses, huiles et déchets organiques peuvent s'accumuler sur la cartouche filtrante réduisant ainsi son rendement et limitant l'efficacité du désinfectant. Nettoyez le filtre avec du NETTOYANT POUR CARTOUCHE FILTRANTE conformément aux instructions. Nettoyez manuellement le panier du filtre quotidiennement (s'il y a lieu).

NOTE: Il n'est pas recommandé d'utiliser de l'acide muriatique pour nettoyer les cartouches filtrantes parce qu'il s'agit d'un produit chimique à l'état brut qui ne se nettoie pas facilement et cause des faibles niveaux de pH lorsqu'il se retrouve dans l'eau.

2) L'utilisation d'une boule antitartre réduira la graisse, la mousse et les particules restant en suspension à l'intérieur du spa. La boule antitartre sert de pré-filtre et prolonge la durée de la cartouche.
3) L'utilisation d'un couvercle rigide thermo-isolé diminuera l'évaporation et les pertes de chaleur. Gardez le couvercle en place et au niveau en tout temps lorsque le spa n'est pas en service.

4) Une fois que vous aurez établi une température confortable pour vous baigner, gardez le thermostat à cette température. Les changements rapides de la température de l'eau consomment plus d'énergie

5) Apportez un échantillon d'eau à votre détaillant pour une analyse d'alcalinité, de calcium et de teneur totale en matières dissoutes.

6) QUAND DOIT-ON VIDANGER L'EAU DU SPA? En raison de la température élevée de l'eau et du taux d'évaporation élevé, la teneur totale en matières dissoutes a tendance à s'accumuler c'est pourquoi nous recommandons des vidanger et de remplir le spa a tous les 2 à 4 mois - en fonction de l'utilisation.

7) Nettoyez vos cartouches de filtre au moins une fois à toutes les deux semaines ou après les périodes de baignades intenses en les faisant les tremper dans un produit nettoyant pour cartouches filtrantes. Les filtres sales peuvent causer l'arrêt de l'élément chauffant faire baisser la température du spa au-dessous de la celle voulue.

NOTE: Enlevez tout objet flottant sur la surface de l'eau avant d'enlever le panier de l'écumoire et le filtre car ceux-ci pourraient être aspirés à l'intérieure de la pompe.

NOTE: Les spas ne devraient pas être laissés sans surveillance sans que les filtres soient en place. Enlevez les filtres pour les nettoyer. Coupez toujours l'alimentation du spa avant d'enlever les cartouche(s). Des débris pourraient s'infiltrer et causer des dommages

PRÉCAUTIONS À PRENDRE AVEC LES PRODUITS CHIMIQUES

Lisez les instructions attentivement

1) Ajoutez toujours les produits chimiques à l'eau, n'ajoutez jamais l'eau aux produits chimiques.
2) Ne mélangez pas les différents produits chimiques.
3) Entreposez les produits chimiques dans un endroit frais et sec - hors de la portée des enfants.
4) En cas de contact avec la peau ou d'ingestion de produits chimiques, suivez les conseils d'urgences figurant sur l'étiquette de produit.
5) Ne fumez pas à proximité des produits chimiques. Gardez les contenants fermes lorsqu'ils ne sont pas utilisés.

ÉQUILIBRE DE L'EAU

Un bon équilibre de l'eau assure un bon fonctionnement de votre spa. La condition de l'eau n'est pas exactement la même pour tous les spas. L'origine de l'eau, l'emplacement du spa et sa fréquence d'utilisation sont des facteurs qui affectent l'équilibre de l'eau. Une eau déséquilibrée peut endommager votre équipement, particulièrement le chauffe-eau, rendre l'eau désagréable pour les utilisateurs, et diminuer l'efficacité du désinfectant. Le taux d'alcalinité, du pH et la dureté calcique doivent se situer à l'intérieur des limites appropriées pour que l'eau soit équilibrée. Les dommages causés à l'équipement par un déséquilibre chimique de l'eau ne sont pas couverts par la garantie.

pH

Le pH est une échelle indiquant si l'eau du spa est basique, neutre ou acide. L'eau du spa doit être légèrement basique entre 7,2 et 7,6; 7,8 si un ozonateur est utilisé. Un pH faible en-dessous de 7,2 cause la corrosion de l'équipement du spa et irrite la peau des baigneurs. Le désinfectant se dissipera plus rapidement. Un pH trop bas peut être corrigé en ajoutant un élévateur de pH.

Alcalinité

L'alcalinité totale est la mesure des alcalis présents dans l'eau. Les alcalis agissent comme un tampon ou un stabilisateur qui prévient les variations importantes de pH. L'alcalinité totale devrait se situer entre 80 et 150 ppm, idéalement 120 ppm. Des comprimés de chlore ou de brome permettent de réduire graduellement le taux d'alcalinité.

Une faible alcalinité totale:

- provoque des variations du pH
- rend l'eau corrosive
- nuit à l'efficacité des désinfectants

Pour accroître l'alcalinité, ajoutez un élévateur d'alcalinité (ALKA RISE).

Une forte alcalinité totale:

- rend l'eau trouble
- favorise la formation de dépôts calcaires (tartre)

Pour réduire l'alcalinité totale, ajoutez un réducteur de pH.

Dureté du calcium

Une eau dure est causée par la présence élevée de particules calcaires dissoutes dans l'eau. Le niveau désiré se situe entre 150 ppm et 280 ppm.

Une eau trop douce:

- rend l'eau corrosive
- tache le spa

Pour corriger ce problème, ajoutez un inhibiteur de tartre. (Ne pas remplir le spa avec de lÕeau douce)

Problèmes d'eau courants

PROBLÈME	CAUSE PROBABLE	SOLUTION
EAU TROUBLE	a) augmentation de contaminants organiques b) particules en suspension c) pH élevé d) alcalinité totale trop élevée e) eau dure f) filtration déficiente g) taux élevé de solides dissous	a) traitement choc avec "Spa Shock" b) ajoutez un clarificateur, utilisez une boule antitartre c) ajoutez un réducteur de pH, jusqu'à ce que le niveau atteigne 7,2 - 7,6 d) ajoutez un réducteur de pH et ajustez l'alcalinité totale à un niveau de 80-150 ppm e) ajoutez un inhibiteur de tartre, faites circuler l'eau à travers d'un adoucisseur d'eau jusqu'à ce que le niveau de dureté soit de 150-280 ppm f) filtre sale, nettoyez-le avec un nettoyeur à cartouche filtrante g) videz le spa et remplissez-le de nouveau
EAU TEINTÉE	a) cuivre, fer ou autres métaux dissous provenant de la source d'eau ou de l'équipement b) algues c) parfum	a) utilisez un inhibiteur de tartre. Faites tester l'eau par votre détaillant b) ajoutez un algicide c) n'utilisez plus de parfum
MOUSSE	a) forte concentration d'huiles et de contaminants organiques agités par les jets b) eau douce	a) aspergez la mousse avec un inhibiteur de mousse; utilisez la boule anti mousse ou à spa b) ajoutez un produit pour accroître le taux de calcium jusqu'à un niveau de 150-280ppm
DÉPÔTS CALCAIRE	Taux de calcaire élevé, pH élevé, alcalinité élevée	Videz partiellement, ajoutez un inhibiteur de tartre pour amener le pH à 7,2 - 7,6 et L'alcalinité à 80-150ppm
ODEURS	Taux élevé de contaminants organiques combinés au brome	Traitement choc avec "Spa Shock"
IRRITATION DES YEUX / DE LA PEAU	pH trop faible	Ajoutez un élévateur de pH jusqu'à ce que le niveau se situe entre 7,2 - 7,6
LECTURE DE BROME NULLE	Une concentration élevée de contaminants organiques épuise les désinfectants	Ajoutez un désinfectant (brome) jusqu'à ce que les niveaux atteignent le taux recommandé



v.09.05.18